PM

بـــانـــو دي ماغراب

مجموعة الغدامسي

منذ 1986

معا
نبني المستقبل...

www.**panneauxdumaghreb**.com.tn

تقديم الشركة

ألواح المغرب

شركة تونسية تقع في ولاية سوسة وتنتمي "لمجمع الغدامسي" الرائد في ميدان الأعمال منذ سنة 1986

تختص شركة ألواح المغرب في إنتاج الألواح العازلة المعروفة باسم "ساندويتش بانل" بكافة أصنافها: ألواح الأسقف وألواح الحوائط و ألواح التبريد.. كما تختص الشركة في تصنيع وتحويل الصفائح المعدنية المضلعة ..بكافة أصنافها وبقياسات وأنماط وألوان متنوعة

وبفضل سياستها الادماجية تقوم شركة ألواح المغرب بتصنيع كافة أنواع الأبواب الصناعية العازلة وكذلك بيوت التبريد والتجميد مع توفير كافة مستلزمات تركيبها وتشغيلها

في إطار التزامها بصورة وسمعة مجمع الغدامسي، تتموقع شركة ألواح المغرب، محليا وإقليميا، كرائد في ميدان تحويل وتصنيع الألواح العازلة ذات الخمسة أضلع والتي تتكون من زوجين من الأغطية المعدنية المرتبطة ببعضها بواسطة طبقة عازلة من رغاوي "البوليوريتان" الخالية من من مركبات الكربون والكلور والفليور مما يمنحها الصلابة والمتانة إلى جانب جمالية عالية.

شركة ألواح المغرب المتحصلة على شهادة مطابقة الجودة والمواصفات العالمية "إيزو 9001" تقدم لعملائها أسعارا تنافسية ومدروسة وذلك بفضل سياستها المبنية على البحث والتجديد وجهودها في الضغط على سعر التكلفة وتنمية الجودة

إنّ رضاء عملائنا وحرفائنا الأوفياء يعتبر هدفا استراتيجيا لمجمعنا، ولهذا الغرض تعدّ عملية الاصغاء لملاحظاتكم واقتراحاتكم واستباق تطلعاتكم محورا ثابتا في سياستنا وهو معيار من معايير الجودة بالنسبة لشركتنا على المديين القريب والمتوسط.

حرصا منها على تلبية حاجيات عملائها في أحسن الظروف وبناء مناخ تعامل يقوم بالأساس على الثقة المتبادلةو الشراكة المثمرة تضع شركة ألواح المغرب في طرق تسييرها جملة من المناهج العملية التي تقوم على استثمار مستمر وتصاعدي في أحدث طرق الإدارة والتكنولوجيا والتكوين.

شركائنا الأعزاء لا شك، إن تحديات التجديد واعتماد طرق وأساليب حديثة في ميدان البناء والتشييد اصبحت اليوم أمرا ملحّا وضروري لمواكبة التطورات، وما انخراطنا جمبعا في هذا القطاع إلا واجب أملته الضوابط الاقتصادية والبيئية المستجدة للاستجابة لطلبات السوق كمّا وكيفا.

وفقكم ووفقنا الله في جميع أعمالنا، ومرحبا بكم ضمن عملائنا الاوفياء وشركائنا الفاعلين. لكل طلباتكم واستشاراتكم كافة فريق شركة الواح المغرب على ذمتكم من أجل الإجابة عن كل تساؤلاتكم وقضاء احتياجاتكم في أحسن الظروف.

ألواح «الساندويتش» العازلة للحرارة

التصدير:

بفضل جودة منتجاتها وسمعتها القائمة على احترام التزاماتها مع عملائها تمكنت شركة ألواح المغرب من اكتساب اشعاع إقليمي مكنها من التواجد في عديد البلدان. وتسعى الشركة باستمرار إلى دعم هذا التواجد من خلال ربط الصلة مع عملاء جدد من أجل تطوير شبكة شركائها ودعم المهنيين بمنتجات متنوعة تستجيب لتطلعاتهم.

شهائدنا

منذ نشأتها وضعت شركة ألواح المغرب الجودة في مقدمة أهدافها وقد التزمت بتطبيق منهاج عمل يعتمد على التطور التكنولوجي والتجديد مما مكنها من الحصول على أكبر الشهادات العالمية المعتمدة في مطابقة متطلبات نظم إدارة الجودة.

IQNet

THE INTERNATIONAL CERTIFICATION NETWORK

CERTIFICATE

IQNet and CISQ/RINA hereby certify that the organisation

Panneaux du Maghreb

ROUTE DE CEINTURE 4022 Akouda TUNISIA

has implemented and maintains a

Quality Management System

which fulfils the requirements of the following standard

ISO 9001:2015

in the following operative units

ROUTE DE CEINTURE 4022 Akouda TUNISIA

for the following field of activities

MANUFACTURE, MARKETING OF SANDWICH PANELS AND ACCESSORIES

Registration Number: IT-109898

First Issue: 2017-01-31 Current Issue: 2017-01-31 Expiry Date: 2020-01-30

Michael Drechsel
President of IQNet

Ing. Claudio Provetti
President of CISQ

CERTIFICAT N° 34738/17/AN

CERTIFICATE No.

Panneaux du Maghreb

ROUTE DE CEINTURE 4022 Akouda TUNISIA

ISO 9001:2015

FABRICATION, COMMERCIALISATION DES PANNEAUX SANDWICHS ET ACCESSOIRES

MANUFACTURE, MARKETING OF SANDWICH PANELS AND ACCESSORIES

RINA Services S.p.A.

IAF ANAB

الألواح المموجة المضلعة (TN35)

تستخدم الألواح المموجة ذات 4 اضلاع لتغطية الاسقف واكساء الحوائط بالنسبة للمباني الصناعية والتجارية ومراكز التسوق وورش الانتاج والمستودعات الزراعية والهنقارات والمنازل

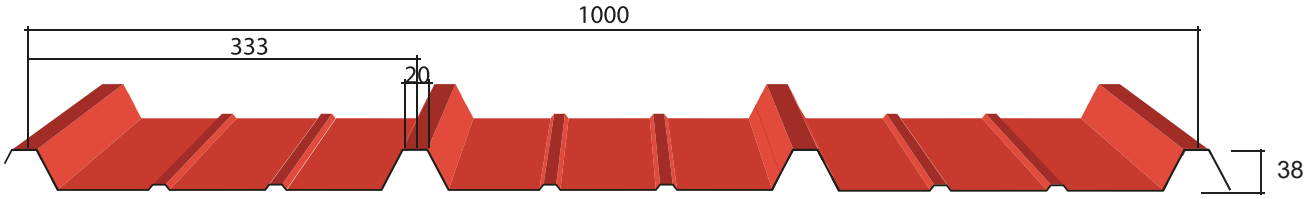

عدد الأضلاع	4
العرض اللازم	متر واحد
الحد الأدنى للطول	متر 2 متر
الحد الأقصى للطول	متر 12
نوع المعدن	ألواح مجلفنة مسبقة الصب
السماكة القياسية لمعيار المعدن الخارجي	0.75 / 0.63 / 0.50 مم
المواصفات المعمول بها	EN 10169/NT26.161
تحديد الصلب	صنف S250, S280 S320, DX51D

الخصائص الثابتة كلغ / م2

الرسم الثابت — المدى المضاعف

صلب مجلفن مسبق الطلي

سماكة الصفيحة (مم)	الأحمال غير المرجحة م 50	75	100	125	150	175	200	225	250	الوزن (Kg/m²)
0,63	2,65	2,65	2,6	2,4	2,25	2,15	2	1,9	1,7	6.03
0,75	3	3	2,75	2,6	2,45	2,3	2,15	2,05	1,9	7,18
0,88	3,6	3,2	2,9	2,7	2,55	2,45	2,35	2,25	2,2	8,64
1	3,7	3,3	3,05	2,85	2,65	2,55	2,45	2,7	2,45	9,81
1,25	3,95	3,55	3,25	3,05	2,85	2,75	2,6	2,5	2,45	12,27

حد السهم العادي: l 1/200

الخصائص الثابتة كلغ / م2

الرسم الثابت — المدى المضاعف

صلب مجلفن مسبق الطلي

سماكة الصفيحة (مم)	الأحمال غير المرجحة daN /م3 50	75	100	125	150	175	200	225	250	الوزن (Kg/m²)
0,63	2,85	2,85	2,85	2,65	2,45	2,25	2,1	1,9	1,7	6.03
0,75	3,6	3,5	3,2	2,9	2,65	2,5	2,3	2,2	1,95	7,18
0,88	4,15	3,75	3,45	3,2	3	2,8	2,6	2,5	2,3	8,64
1	4,4	3,95	3,6	3,35	3,2	3,05	2,85	2,5	2,85	9,81
1,25	4,7	4,2	3,85	3,6	3,4	3,25	3,1	3	3,85	12,27

حد السهم العادي: l 1/200

RAL 9010 RAL 9002 RAL 9007 RAL 6017 RAL 5015 RAL 1016 RAL 3020

الألواح المموجة المضلعة (TN40)

تستخدم الألواح المموجة ذات 5 اضلاع لتغطية الاسقف واكساء الحوائط بالنسبة للمباني الصناعية والتجارية ومراكز التسوق وورش الانتاج والمستودعات الزراعية والهنقارات والمنازل

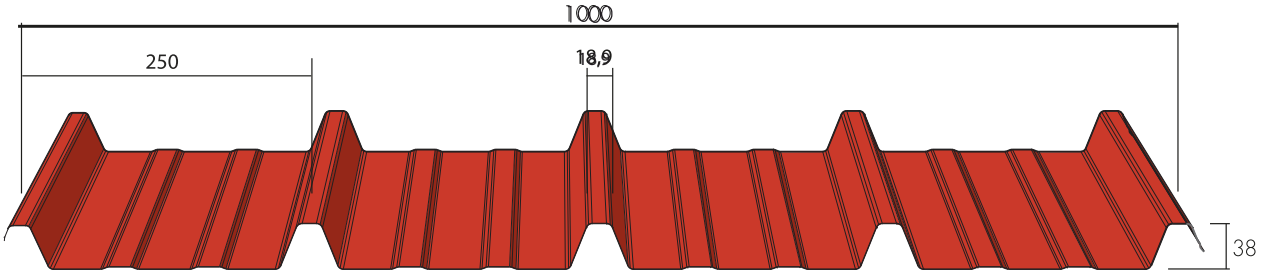

عدد الأضلاع	5
العرض اللازم	متر واحد
الحد الأدنى للطول	متر 2 متر
الحد الأقصى للطول	متر 21
نوع المعدن	ألواح مجلفنة مسبقة الصب
السماكة القياسية لمعيار المعدن الخارجي	0.50 / 0.63 / 0.75 مم
المواصفات المعمول بها	EN 10169/NT26.161
تحديد الصلب	صنفS250, S280 S320, DX51D

الخصائص الثابتة كلغ / م2

الرسم الثابت — p — ℓ — المدى العادي

سماكة الصفيحة	المسافة بين الدعامات (مل) 1,5	2	2,5	3	3,5	الوزن (Kg/m2)
0,5	125	65				4,90
0,6	175	85				5,95
0,8	280	110	50			7,95
1	345	140	65			10,04

p = kg / mq موزعة بشكل موحد - العرض الفعال للارتكاز 10 ملم حدود السهم العادي 1/200

الخصائص الثابتة كلغ / م2

الرسم الثابت — p — p — ℓ — ℓ — المدى المضاعف

صلب مجلفن مسبق الطلي

سماكة الصفيحة (مم)	المسافة بين الدعامات (مل) 1,5	2	2,5	3	3,5	الوزن (Kg/m²)
0,5	125	80	55			4,90
0,6	170	105	75	55		5,95
0,8	250	160	110	75		7,95
1	340	215	150	95	55	10,04

p = kg / mq موزعة بشكل موحد - العرض الفعال للارتكاز 50 ملم
حدود السهم العادي 1/200

الخصائص الثابتة كلغ / م2

الرسم الثابت — p — p — p — ℓ — ℓ — ℓ — مدى متعدد

صلب مجلفن مسبق الطلي

سماكة الصفيحة (مم)	المسافة بين الدعامات (مل) 1,5	2	2,5	3	3,5
0,5	155	95	65		
0,6	205	130	85		
0,8	305	195	110	60	
1	415	265	135	70	

p = kg / mq موزعة بشكل موحد - العرض الفعال للارتكاز 50 ملم
حدود السهم العادي 1/200

RAL 9010 RAL 9002 RAL 9007 RAL 6017 RAL 5015 RAL 1016 RAL 3020

ألواح الأسقف (C)

تتكون ألواح الاسقف العازلة ذات 5 تموجات من ورقتين من الصفائح المعدنية المرتبطة ببعضها بطبقة من مادة البوليبورثان العازلة تعطي بعدا جماليا رائعا وقوة مقاومة ثابتة وقدرة عالية على تحمل الثقل

والملاحظ أن أن تعدد استعمالات هذه الالواح وجانبها الجمالي المتميز جعل منها الأكثر رواجا في اسواق البناء والتشييد

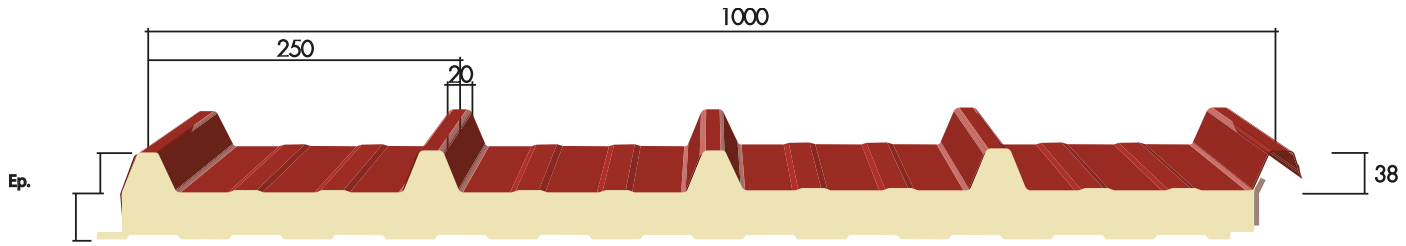

العرض المتوفر	1 متر
الحد الأدنى للطول	2 متر
الحد الأقصى للطول	12 متر
الطبقة العازلة	رغوة البوليبوريثان النقية الجامدة بدون CFC - PIR/PUR
الكتلة الحجمية	40 (+/- 3) كلغ / م3
سمك اللوحة	40 /50 /60 /80 مم
تصنيف تحمل النار	B.S2.d0/ B.S3.d0
نوع المعدن	ورقة المجلفن
السماكة القياسية للمعادن الخارجية	0.40 / 0.50 مم
التوصيل الحراري	0.022 واط / م ° C
المواصفات المعمول بها	EN 12667 / NT 79.68 ؛ EN 10169 / NT26.161 EN 14509 ؛ EN 13501-1
تحديد الصلب	صنف DX51D ، S320 ، S280 ، S250

المدى العادي — p — ℓ — الرسم الثابت

الخصائص الثابتة كلغ / م2

سماكة الصفيحة (مم)	المسافة بين الدعامات(مل) 1,5	2	2,5	3	3,5	4	4,5	5	5,5	6	الوزن كلغ / م2
40	290	200	135	90	65						8,17
50	315	230	160	115	85	65					8,55
60	370	275	195	145	110	85	60				8,93
80	485	360	265	200	155	120	95	70	50		9,69

حساب الأبعاد الثابتة وفقا لمتطلبات الملحق E في UNI EN 14509.
حد السهم العادي: 1/200

الخصائص الحرارية

u التوصيل	سمك اللوحة (مم) 40	50	60	80
W/m² K	0,551	0,446	0,375	0,285
Kcal/m² h °C	0,475	0,385	0,324	0,246

التثبيت

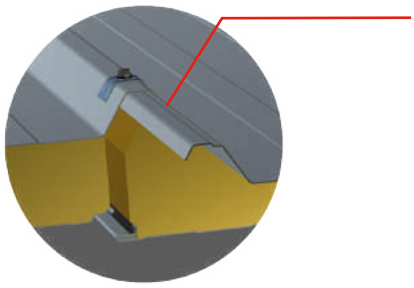

RAL 9010 RAL 9002 RAL 9007 RAL 6017 RAL 5015 RAL 1016 RAL 3020

ألواح الإكساء (B)

ألواح الاكساء هي ألواح عازلة (ساندويتش بانل) تستعمل في إكساء الجدران مثل جدران التقسيم داخل الهنقارات والورشات وجدران تشييد وتهيئة فضاءات العرض وجدران بيوت التبريد واسطح الأبوابوب الانزلاقية بالسحاب ... وتتميز ألواح الاكساء بفضل خصائصها الصلبة من العزل التام للهواء وللحرارة على حد السواء. وتستعمل بفضل خفة وزنها وجمالية مظهرها في تشييد الاسقف المعلقة كما يكسبها تنوع انماط اسطحها من ناعم إلى ماسي إلى مضلع إلى مخدد.. من خاصيات جمالية عالية تضفيها على الاشياء التي تستعمل في إنشائها مما يجعل منها الألواح الأكثر طلبا من طرف المهنيين..

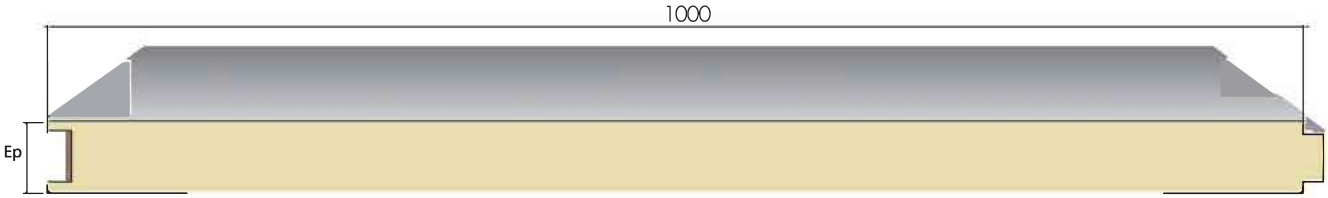

العرض المتوفر	1 متر
الحد الأدنى للطول	2 متر
الحد الأقصى للطول	12 متر.
الطبقة العازلة	رغوة البوليوريثان النقية الجامدة بدون CFC 40 (+ /
الكتلة الحجمية	3 م / كلغ (3-
سمك لوحة	40/50/60 مليون مم
تصنيف تحمل النار	B.S3.d0
نوع المعدن	ورقة المجلفن
السماكة القياسية للتوصيل الحراري للمعادن الخارجية	0.40 / 0.50 مم
المعايير المعمول بها	0.022 واط. ° C
تحديد الصلب	EN 12667 / NT 79.68 ؛ EN 10169 / NT26.161
	EN 14509 ؛ EN 13501-1
	صنف S250 ، S280 ، S320 ، DX51D

أشكال الصفائح الخارجية المتاحة (يتم تحديدها عند الطلب)

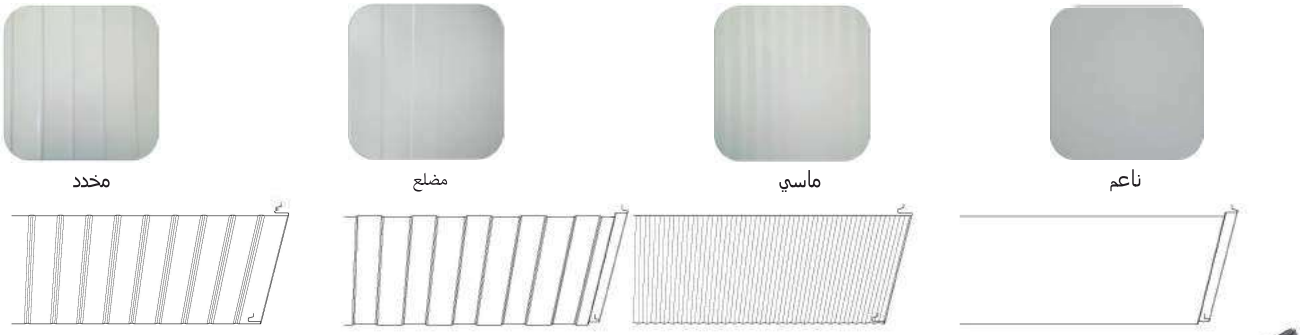

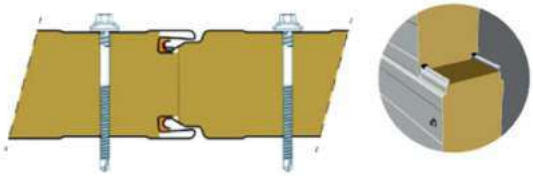

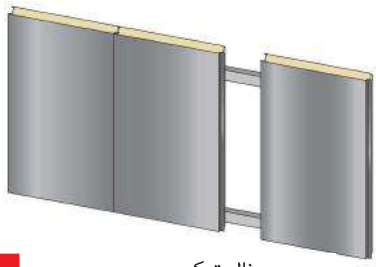

الخصائص الحرارية

U النفاذية	سمك اللوحة (مم) 40	50	60
W/m ² K	0,55	0,44	0,37
Kcal/m ² h °C	0,47	0,38	0,32

الخصائص الثابتة (كلغ/م2)

المدى العادي

P

ℓ

الوجه الخارجي فولاذ 0,4 مم
الوجه الداخلي فولاذ 0,4 مم

سمك اللوحة (مم)	المسافة بين الدعامات (مل) 1,5	2	2,5	3	3,5	4	4,5	5	5,5	6	الوزن كلغ/م2
40	236	145	115	90	65	50					7,42
50	297	185	150	115	85	65	50				7,81
60	357	225	180	140	105	80	60	50			8,20

حساب الأبعاد الثابتة المنجزة وفقًا لمتطلبات الملحق في EUNI EN 14509
ℓ حد السهم الطبيعي: 1/200 : 1/200

الدعم: 120 مم
العرض الفعال

الخصائص الثابتة (كلغ/م2)

مدى مضاعف

P P

ℓ ℓ

الوجه الخارجي صلب 0.4 مم
الوجه الداخلي صلب 0.4 مم

سمك اللوحة (مم)	المسافة بين الدعامات (مل) 1,5	2	2,5	3	3,5	4	4,5	5	5,5	6	الوزن كلغ/م2
40	195	125	95	-	65	50					7,42
50	245	160	-	100	80	65	50				7,81
60	295	195	155	125	95	75	-	50			8,20

حساب الأبعاد الثابتة المنجزة وفقًا لمتطلبات الملحق في E UNI EN 14509
ℓ حد السهم الطبيعي: 1/200

العرض الفعال
الدعم: 120 مم

الخصائص الثابتة (كلغ/م2)

مدى متعدد

P P P

ℓ ℓ ℓ

الوجه الخارجي صلب 0.4 مم
الوجه الداخلي صلب 0.4 مم

سمك اللوحة (مم)	المسافة بين الدعامات (مل) 1,5	2	2,5	3	3,5	4	4,5	5	5,5	6	الوزن كلغ/م2
40	195	125	100	80	70	60	50				7,42
50	245	160	125	105	90	75	60	50			7,81
60	295	195	155	125	110	85	70	55	50		8,20

حساب الأبعاد الثابتة المنجزة وفقًا لمتطلبات الملحق في E UNI EN 14509
ℓ حد السهم الطبيعي: 1/200

العرض الفعال
الدعم: 120 مم

ألواح الحوائط بالمسمار المخفي (BVC)

ألواح الحوائط بالمسمار المخفي هي الواح ذات دعم ذاتي مخصصة لصنع الجدران الفاصلة المنقولة والورشات الجاهزة وبيوت التبريد ومساحات العرض والبوابات الانزلاقية والأسقف الثانوية المموهة. هي منتوج مميز ومثالي للمنشآت التي تتطلب خفة الوزن والصلابة وقوة العزل. فهو منتوج عازل للهواء وللحرارة في نفس الوقت ويعتبر هذا النوع من الالواح منتجا مثاليا لانشاء الاسقف الثانوية المموهة وتغليف فواصل العزل كما يمثل بفضل اوجهه المسطحة او المموجة او الملساء والوانه الارجوانية المتوعة منتجا اساسيا في تشييد بناءات ومنشئات عالية الجمل بسيطة التصميم ومتناسقة. هي ببساطة الواح ذات قيمة استيتيقية وجماليةعالية

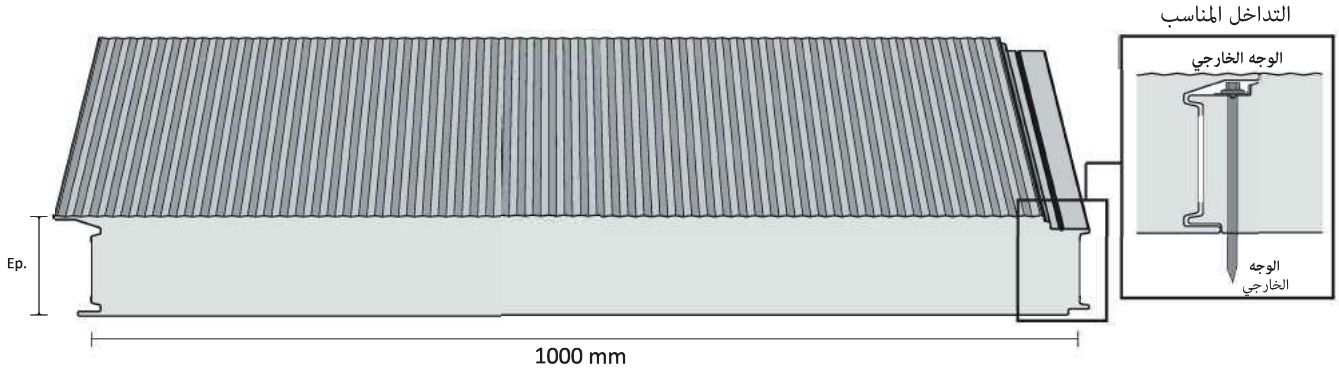

العرض المتوفر	1 متر
الحد الأدنى للطول	2 متر
الحد الأقصى للطول	12 متر
الطبقة العازلة	رغوة البوليوريثان النقية الجامدة CFC 40 (+ / -3 3 م / بدون كغ
الكتلة الحجمية	40/50/60 مم
سمك لوحة	B.S3.d0
تصنيف تحمل النار	الصفيحة المجلفنة مسبقة الطلي
نوع المعدن	0.40 / 0.50 مم
السماكة القياسية للتوصيل الحراري للمعادن الخارجية	0.022 م / واط. ° C q
المعايير المعمول بها	EN 12667 / NT 79.68 ؛ EN 10169 / NT26.161 EN 14509 ؛ EN 13501-1
تحديد الصلب	صنف S250 ، S280 ، S320 ، DX51D

الجدران المتوفرة (يتم تحديدها عند الطلب)

مضلعة

مخددة

ماسية

ناعمة

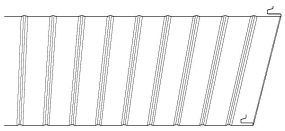

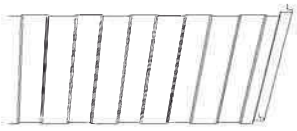

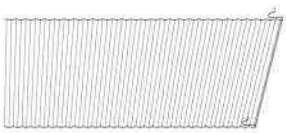

تثبيت

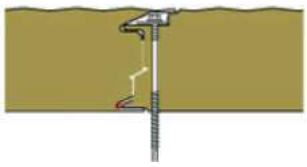

الخصائص الحرارية

U النفاذية	سمك اللوحة (مم) 40	50	60
W/m ² K	0,551	0,44	0,37
Kcal/m ² h °C	0,47	0,38	0,32

الخصائص الثابتة (كلغ/م2)

المدى العادي

P

ℓ

الوجه الخارجي صلب 0.4 مم
الوجه الداخلي صلب 0.4 مم

سمك اللوحة (مم)	المسافة بين الدعامات (مل) 1,5	2	2,5	3	3,5	4	4,5	5	5,5	6	الوزن كلغ/م2
40	236	145	115	90	65	50					7,56
50	297	185	150	115	85	65	50				7,95
60	357	225	180	140	105	80	60	50			8,34

حساب الأبعاد الثابتة المنجزة وفقًا لمتطلبات الملحق في EUNI EN 14509
ℓ حد السهم الطبيعي: 1/200 : 1/200

الدعم: 120 مم
العرض الفعال

الخصائص الثابتة (كلغ/م2)

مدى مضاعف

P P

ℓ ℓ

الوجه الخارجي صلب 0.4 مم
الوجه الداخلي صلب 0.4 مم

سمك اللوحة (مم)	المسافة بين الدعامات (مل) 1,5	2	2,5	3	3,5	4	4,5	5	5,5	6	الوزن كلغ/م2
40	195	125	95	-	65	50					7,56
50	245	160	-	100	80	65	50				7,95
60	295	195	155	125	95	75	-	50			8,34

حساب الأبعاد الثابتة المنجزة وفقًا لمتطلبات الملحق في E UNI EN 14509
ℓ حد السهم الطبيعي: 1/200

العرض الفعال
الدعم: 120 مم

الخصائص الثابتة (كلغ/م2)

مدى متعدد

P P P

ℓ ℓ ℓ

الوجه الخارجي صلب 0.4 مم
الوجه الداخلي صلب 0.4 مم

سمك اللوحة (مم)	المسافة بين الدعامات (مل) 1,5	2	2,5	3	3,5	4	4,5	5	5,5	6	الوزن كلغ/م2
40	195	125	100	80	70	60	50				7,56
50	245	160	125	105	90	75	60	50			7,95
60	295	195	155	125	110	85	70	55	50		8,34

حساب الأبعاد الثابتة المنجزة وفقًا لمتطلبات الملحق في E UNI EN 14509
ℓ حد السهم الطبيعي: 1/200

العرض الفعال
الدعم: 120 مم

ألواح التبريد (F)

ألواح التبريد هي ألواح عازلة ذاتية الدعم صالحة لصناعة الجدران الفاصلة المنقولة والورشات الجاهزة وبيوت التبريد ومساحات العرض والبوابات الانزلاقية والأسقف الثانوية المموهة. هي منتوج مميز ومثالي للمنشآت التي تتطلب خفة الوزن والصلابة وقوة العزل. فهو منتوج عازل للهواء وللحرارة في نفس الوقت ويعتبر هذا النوع من الالواح منتجا مثاليا لانشاء الاسقف الثانوية المموهة وتغليف فواصل العزل كما يمثل بفضل اوجهه المسطحة او المموجة او الملساء والوانه الارجوانية المتوعة منتجا اساسيا في تشييد بناءات ومنشئات عالية الجمل بسيطة التصميم ومتناسقة. هي ببساطة الواح ذات قيمة استيتيقية وجماليةعالية

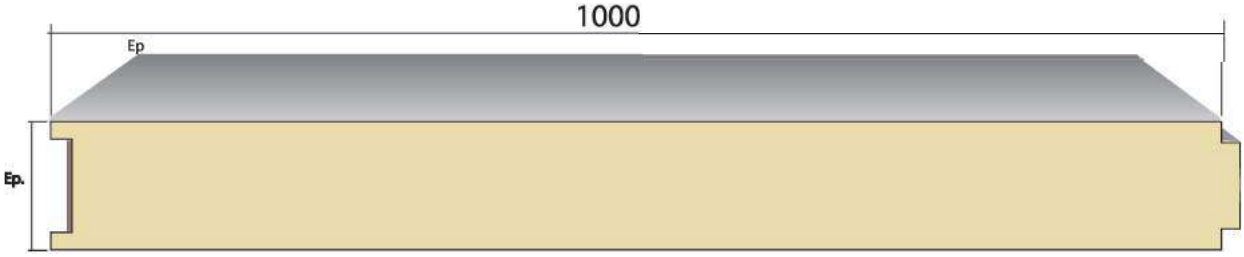

العرض المتوفر	1 متر
الحد الأدنى للطول	2 متر
الحد الأقصى للطول	12 متر.
الطبقة العازلة	رغوة البوليرثان الصلبة النقية بدون 40 (+/- 3) كلغ /م 3
الكتلة الحجمية	80 100 120 150 180 مم / / / /
سمك لوحة	B.S3.d0
تصنيف تحمل النار	الورقة المغلفنة مسبقة الطلي q
نوع المعدن	0.40 / 0.50 مم
السماكة القياسية للتوصيل الحراري للمعادن الخارجية	0.022 م / واط. ° C
المعايير المعمول بها	EN 12667 / NT 79.68 ؛ EN 10169 / NT26.161 EN 14509 ؛ EN 13501-1
تحديد الفولاذ	صنف S250 ، S280 ، S320 ، DX51D

الجدران المتوفرة (يتم تحديدها عند الطلب)

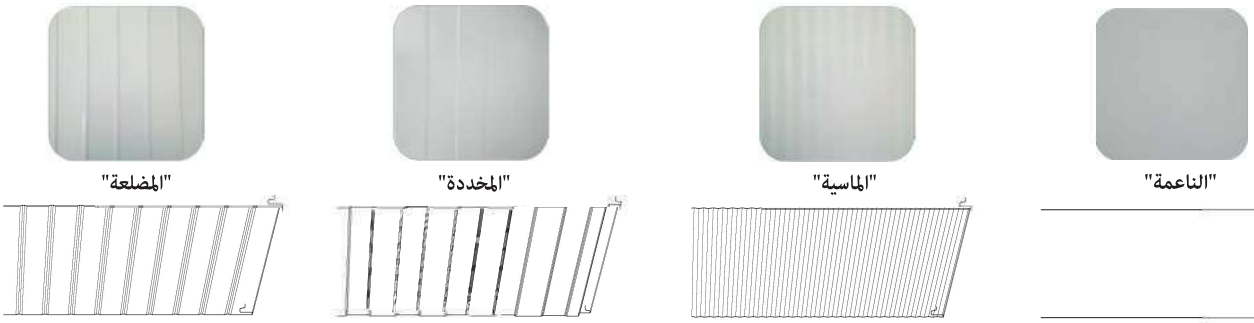

"الناعمة" "الماسية" "المخددة" "المضلعة"

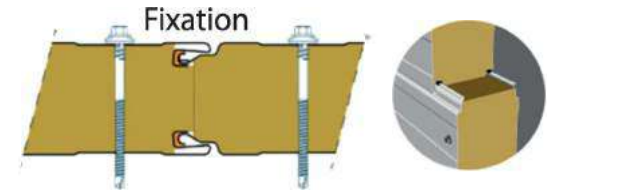

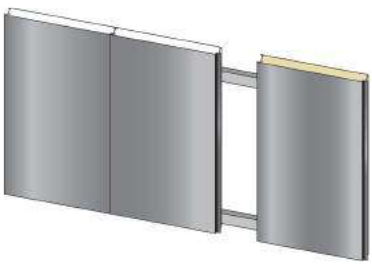

مثال تركيب
عمودي

مثال تركيب
أفقي

الخصائص الحرارية

U النفاذية	سمك اللوحة (مم) 80	100	120	150	180
W/m ² K	0,28	0,22	0,19	0,15	0,12
Kcal/m ² h °C	0,24	0,19	0,16	0,13	0,11

الخصائص الثابتة

كلغ/م2

المدى العادي

P

ℓ

الوجه الخارجي
صلب 0.4 مم
الوجه الداخلي
صلب 0.4 مم

سمك اللوحة (مم)	المسافة بين الدعامات (مل) 1,5	2	2,5	3	3,5	4	4,5	5	5,5	6	الوزن كلغ/م2
80	460	305	245	190	140	105	85	65			8,98
100	515	385	305	240	175	135	105	85			9,76
120	620	465	370	290	215	165	130	105			10,54
150	775	580	465	365	270	205	160	130			11,71
180	935	700	560	440	325	245	195	155			12,88

حساب الأبعاد الثابتة المنجزة وفقًا لمتطلبات الملحق في E I EN 14509

ℓ 1/200 :حد السهم الطبيعي

العرض الفعال
الدعم: 120مم

المدى المضاعف

P P

ℓ ℓ

الخصائص الثابتة

كلغ/م2

الوجه الخارجي
صلب 0.4 مم
الوجه الداخلي
صلب 0.4 مم

سمك اللوحة (مم)	المسافة بين الدعامات (مل) 1,5	2	2,5	3	3,5	4	4,5	5	5,5	6	الوزن كلغ/م2
80	395	270	210	165	120	95	75	65	50		8,98
100	495	340	265	195	145	115	95	75	65	55	9,76
120	600	415	310	225	170	135	110	90	75	65	10,54
150	735	515	365	270	205	160	130	110	90	80	11,71
180	770	560	415	310	240	190	155	125	105	90	12,88

حساب الأبعاد الثابتة المنجزة وفقًا لمتطلبات الملحق في E I EN 14509

ℓ حد السهم الطبيعي:: 1/200

العرض الفعال
الدعم: 120مم

المدى المتعدد

P P P

ℓ ℓ ℓ

الخصائص الثابتة

كلغ/م2

الوجه الخارجي
صلب 0.4 مم
الوجه الداخلي
صلب 0.4 مم

سمك اللوحة (مم)	المسافة بين الدعامات (مل) 1,5	2	2,5	3	3,5	4	4,5	5	5,5	6	الوزن كلغ/م2
80	395	265	210	170	135	105	85	70	60	50	8,98
100	495	335	265	205	160	125	105	85	75	65	9,76
120	600	410	310	235	180	145	120	100	85	75	10,54
150	735	505	360	275	215	170	140	120	100	90	11,71
180	770	570	410	310	245	200	165	140	120	100	12,88

حساب الأبعاد الثابتة المنجزة وفقًا لمتطلبات الملحق في E I EN 14509

ℓ حد السهم الطبيعي:: 1/200

العرض الفعال
الدعم: 120مم

ألواح التبريد بالمسمار المخفي (FVC)

ألواح التبريد بالمسمار المخفي هي الواح عازلة ذاتية الدعم صالحة لصنع الجدران الفاصلة المنقولة والورشات الجاهزة وبيوت التبريد ومساحات العرض والبوابات الانزلاقية والأسقف الثانوية المموهة. هي منتوج مميز ومثالي للمنشآت التي تتطلب خفة الوزن والصلابة وقوة العزل. فهو منتوج عازل للهواء وللحرارة في نفس الوقت ويعتبر هذا النوع من الالواح منتجا مثاليا لانشاء الاسقف الثانوية المموهة وتغليف فواصل العزل. كما يمثل بفضل اوجهه المخددة او المضلعة او الملساء الناعمة والوانه الماسية المتنوعة منتجا اساسيا ومهما في تشييد بناءات ومنشئات عالية الجمل بسيطة التصميم ومتناسقة. هي ببساطة الواح ذات قيمة استيتيقية وجمالية عالية

لعرض المتوفر	1 متر
الحد الأدنى للطول	2 متر
الحد الأقصى للطول	12 متر.
الطبقة العازلة	كلغ /م 3 (+/- 3) CFC 40 رغوة البوليرثان الصلبة النقية بدون
الكتلة الحجمية	80 100 120 150 180 مم
سمك لوحة	B.S3.d0
تصنيف تحمل النار	p الورقة المغلفنة مسبقة الطلي
نوع المعدن	0.40 / 0.50 مم
السماكة القياسية للتوصيل الحراري للمعادن الخارجية المعايير	q 0.022 م / واط. ° C
المعمول بها	EN 12667 / NT 79.68 ؛ EN 10169 / NT26.161 EN 14509 ؛ EN 13501-1
تحديد الصلب	صنف S250 ، S280 ، S320 ، DX51D

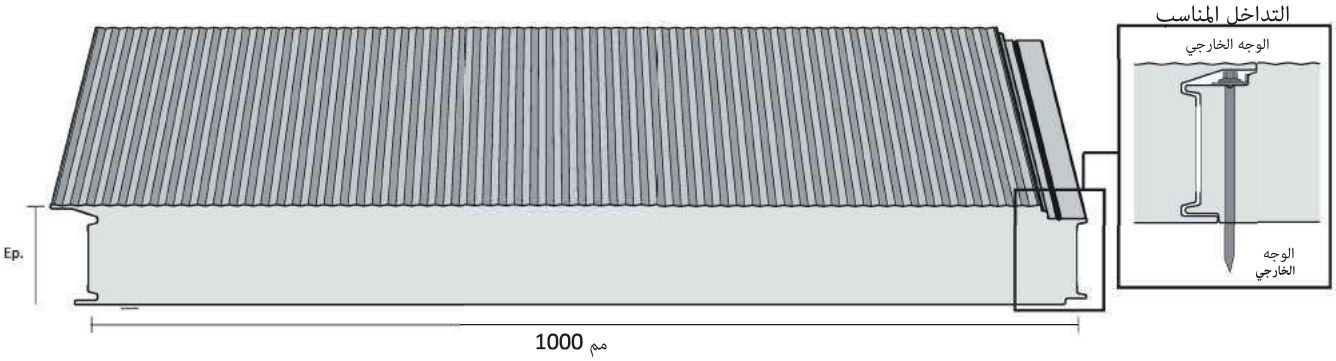

الجدران المتوفرة (يتم تحديدها عند الطلب)

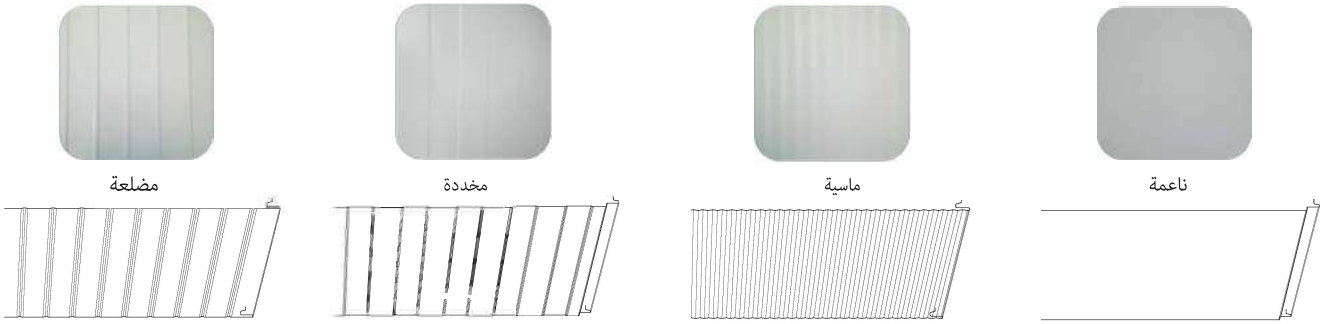

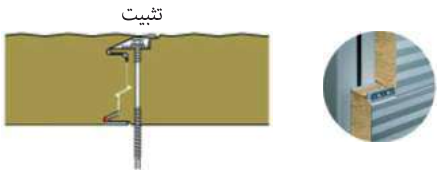

الخصائص الحرارية

U النفاذية	سمك اللوحة (مم) 80	100	120	150	180
W/m² K	0,285	0,229	0,191	0,153	0,128
Kcal/m ² h °C	0,246	0,197	0,164	0,132	0,111

الخصائص الثابتة (كلغ/م2)

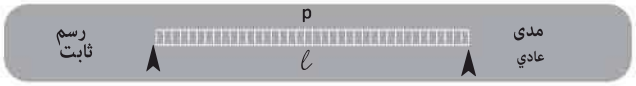

الوجه الخارجي فولاذ 0,4 مم الوجه الداخلي فولاذ 0,4 مم

سمك اللوحة (مم)	المسافة بين الدعامات (مل) 1,5	2	2,5	3	3,5	4	4,5	5	5,5	6	وزن كلغ/م2
80	460	305	245	190	140	105	85	65			9,12
100	515	385	305	240	175	135	105	85			9,90
120	620	465	370	290	215	165	130	105			10,68
150	775	580	465	365	270	205	160	130			11,85
180	935	700	560	440	325	245	195	155			13,02

حساب الأبعاد الثابتة المنجزة وفقًا لمتطلبات الملحق في E UNI EN 14509

حد السهم الطبيعي ℓ 1 /200

الخصائص الثابتة (كلغ/م2)

الوجه الخارجي فولاذ 0,4 مم الوجه الداخلي فولاذ 0,4 مم

سمك اللوحة (مم)	المسافة بين الدعامات (مل) 1,5	2	2,5	3	3,5	4	4,5	5	5,5	6	وزن كلغ/م2
80	395	270	210	165	120	95	75	65	50		9,12
100	495	340	265	195	145	115	95	75	65	55	9,90
120	600	415	310	225	170	135	110	90	75	65	10,68
150	735	515	365	270	205	160	130	110	90	80	11,85
180	770	560	415	310	240	190	155	125	105	90	13,02

حساب الأبعاد الثابتة المنجزة وفقًا لمتطلبات الملحق في E UNI EN 14509

حد السهم الطبيعي ℓ 1 200

الخصائص الثابتة (كلغ/م2)

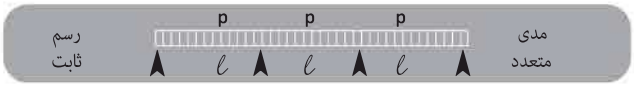

الوجه الخارجي فولاذ 0,4 مم الوجه الداخلي فولاذ 0,4 مم

سمك اللوحة (مم)	المسافة بين الدعامات (مل) 1,5	2	2,5	3	3,5	4	4,5	5	5,5	6	وزن كلغ/م2
80	395	265	210	170	135	105	85	70	60	50	9,12
100	495	335	265	205	160	125	105	85	75	65	9,90
120	600	410	310	235	180	145	120	100	85	75	10,68
150	735	505	360	275	215	170	140	120	100	90	11,85
180	770	570	410	310	245	200	165	140	120	100	13,02

حساب الأبعاد الثابتة المنجزة وفقًا لمتطلبات الملحق في E UNI EN 14509

حد السهم الطبيعي ℓ 1 200c

العـمّــة

تحت عمّة مزدوجة

عمّة مزدوجة مسنّنة

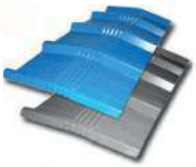

تركيب عمّة مسنّنة مزدوجة مع تحت عمة مزدوجة

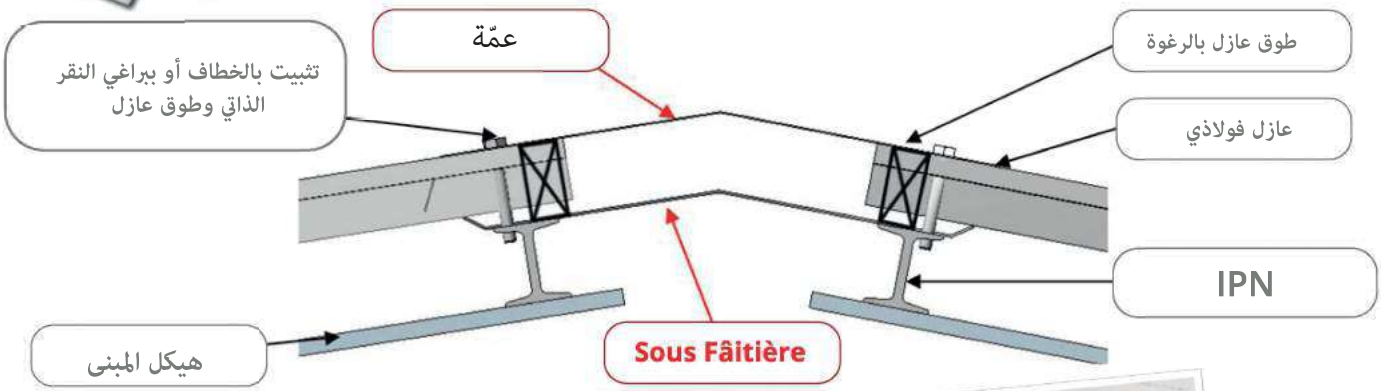

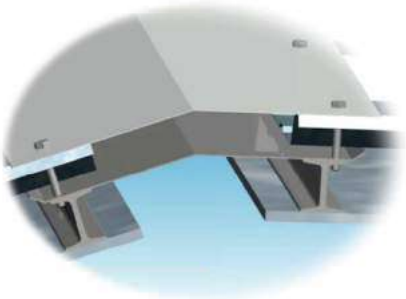

مستلزمات غرف التبريد

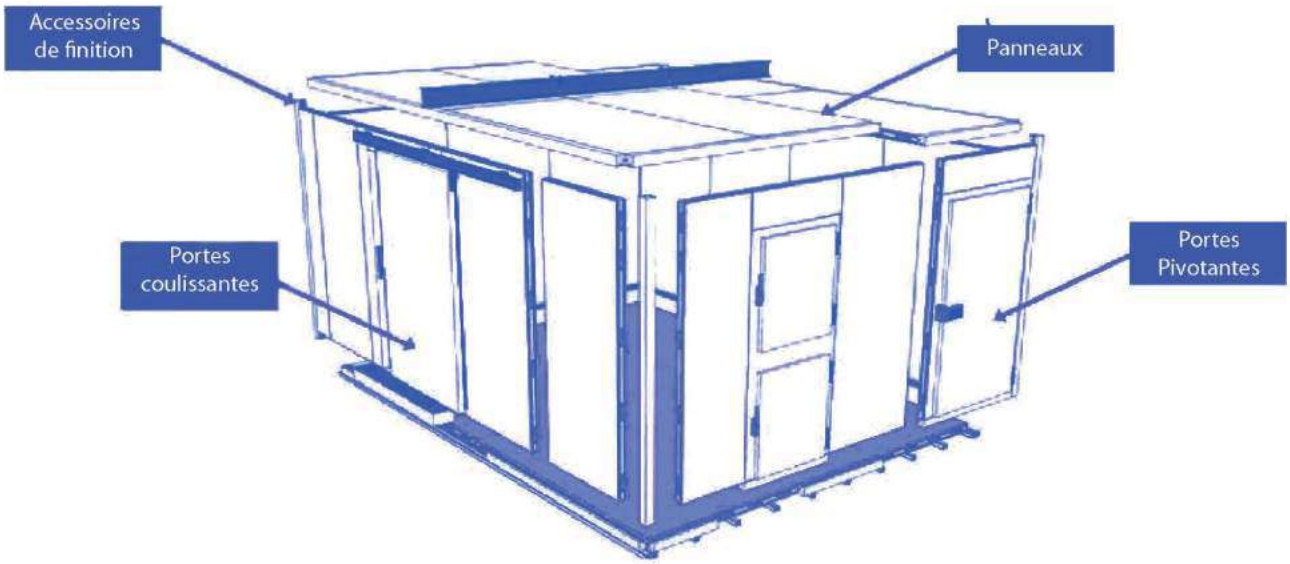

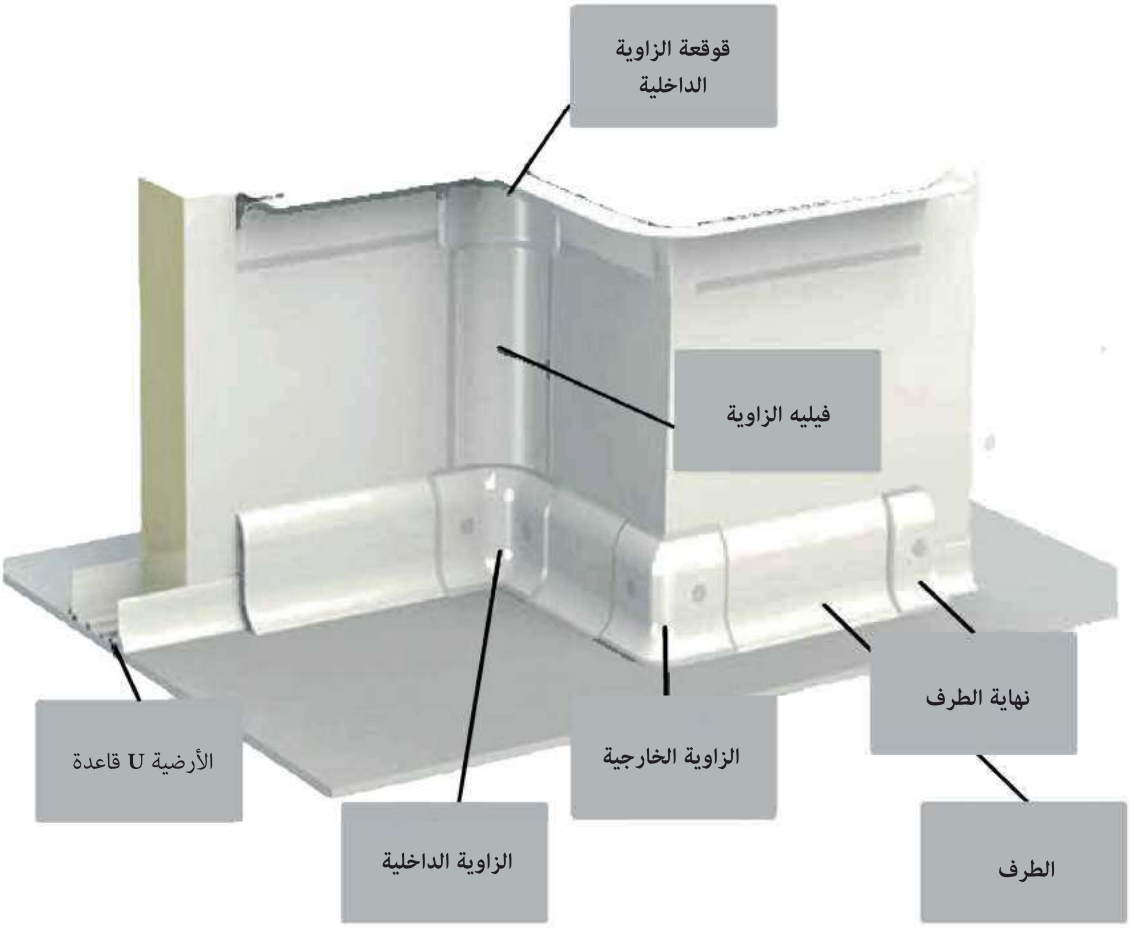

مستلزمات تركيب الواح الأسقف والحوائط

سماكة	فولاذ	تسمية	مواد
0,5/0,6/0,7 مم	فولاذ مسبق الطلي	صفيحة تحديد	
0,5/0,6/0,7 مم	فولاذ مسبق الطلي	رافدة تحتية	
0,5/0,6/0,7 مم	فولاذ مسبق الطلي	صفيحة التغطية	
0,5/0,6/0,7 مم	فولاذ مسبق الطلي	رافدة مزدوجة مسننة	
0,5/0,6/0,7 مم	فولاذ مسبق الطلي	قناة مفتوحة	
0,5/0,6/0,7 مم	فولاذ مسبق الطلي	نموذج U	
0,5/0,6/0,7 مم	فولاذ مسبق الطلي	الحاجز الجانبي للحائط	
0,5/0,6/0,7 مم	فولاذ مسبق الطلي	رافدة مزدوجة PM	
0,5/0,6/0,7 مم	فولاذ مسبق الطلي	نموذج حماية الإكساء الخارجي	
0,5/0,6/0,7 مم	فولاذ مسبق الطلي	نهاية ركيزة النافذة	

السماكة	الفولاذ	التسمية	المواد
0,5/0,6/0,7 مم	فولاذ مطلي مسبقاً	الحاجز الجانبي للحائط	
0,5/0,6/0,7 مم	فولاذ مطلي مسبقاً	صفيحة غلق فولاذية	
0,5/0,6/0,7 مم	فولاذ مطلي مسبقاً	تتويج اكروتيري	
0,5/0,6/0,7 مم	فولاذ مطلي مسبقاً	عمود قابل للطي	
0,5/0,6/0,7 مم	فولاذ مجلفن	نصف مظلة ذات تحريفة مقوسة	
0,5/0,6/0,7 مم	فولاذ مطلي مسبقاً	صفيحة زاوية الدخول	

مسامير نقر ذاتي مدعومة بطوق وداعم تثبيت

برشام مفصلي دافق

مسامير نقر ذاتي

داعم تثبيت

شريحة دائرية من الفولاذ المقاوم للصدأ مع طوق

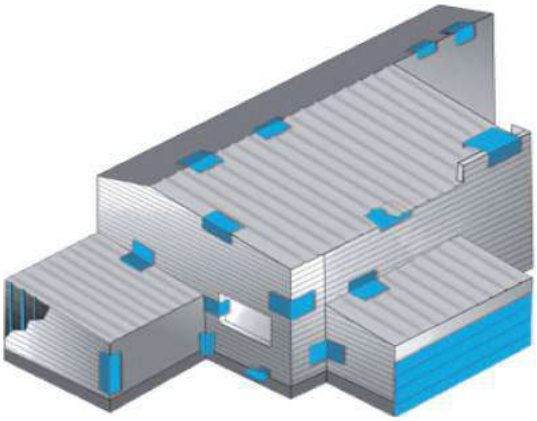

أبواب صناعية عازلة للحرارة

أبواب صناعية عازلة للحرارة

الأبواب المتأرجحة (الفراشة) شبه عازلة للحرارة بجانب 1 أو 2 ذات سمك 40 مم

المرجع /: باب خدماتي صناعي

وصف المنتوج:

باب محوري متأرجح، شبه عازل حراري، بجانب 1 أو 2 ذو سمك 40 مم، معزول بمادة البوليوريتان المحقونة، بالكثافة 38/40 كلغ/ متر مكعب

إكساء قياسي بصفيحة ورقية من البلاستيك الأبيض أو، عند الطلب، من الفولاذ المقاوم للصدأ أو الفولاذ المقاوم للصدأ على الجانب الأمامي بورقة من البوليستر.

الإطار مصنوع بالألومنيوم التلسكوبي المأكسد للتركيب على الألواح

لتركيب الألواح. يتم تجهيز الصفيحة الورقية COP مع إطار عكسي PVC اختياريا، يمكن صنع الإطار من كلوريد البوليفينيل للباب بمفاصل عمودية لضمان سلامة اليدين، ومفصلات البلاستيكية تضمن التوقف عند 180 درجة ، وحماية منخفضة على الجانبين 2 من الفولاذ المقاوم للصدأ بارتفاع 300 ملم ، ونافذة دائرية قطرها 350 ملم مصنوعة من البوليليكسان المقاوم للاشتعال.

نظرة بيانية توضيحية

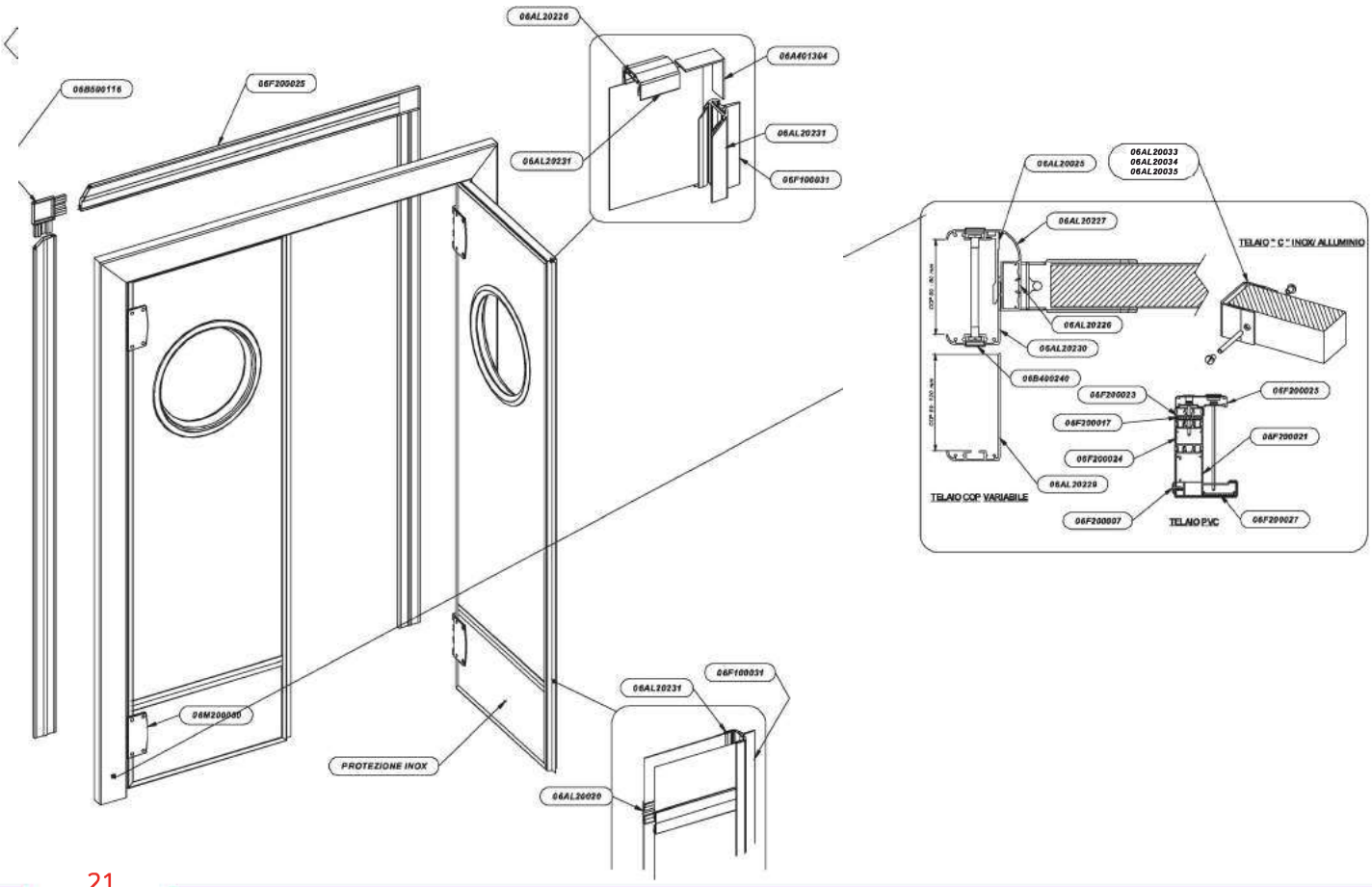

بيانات التركيب

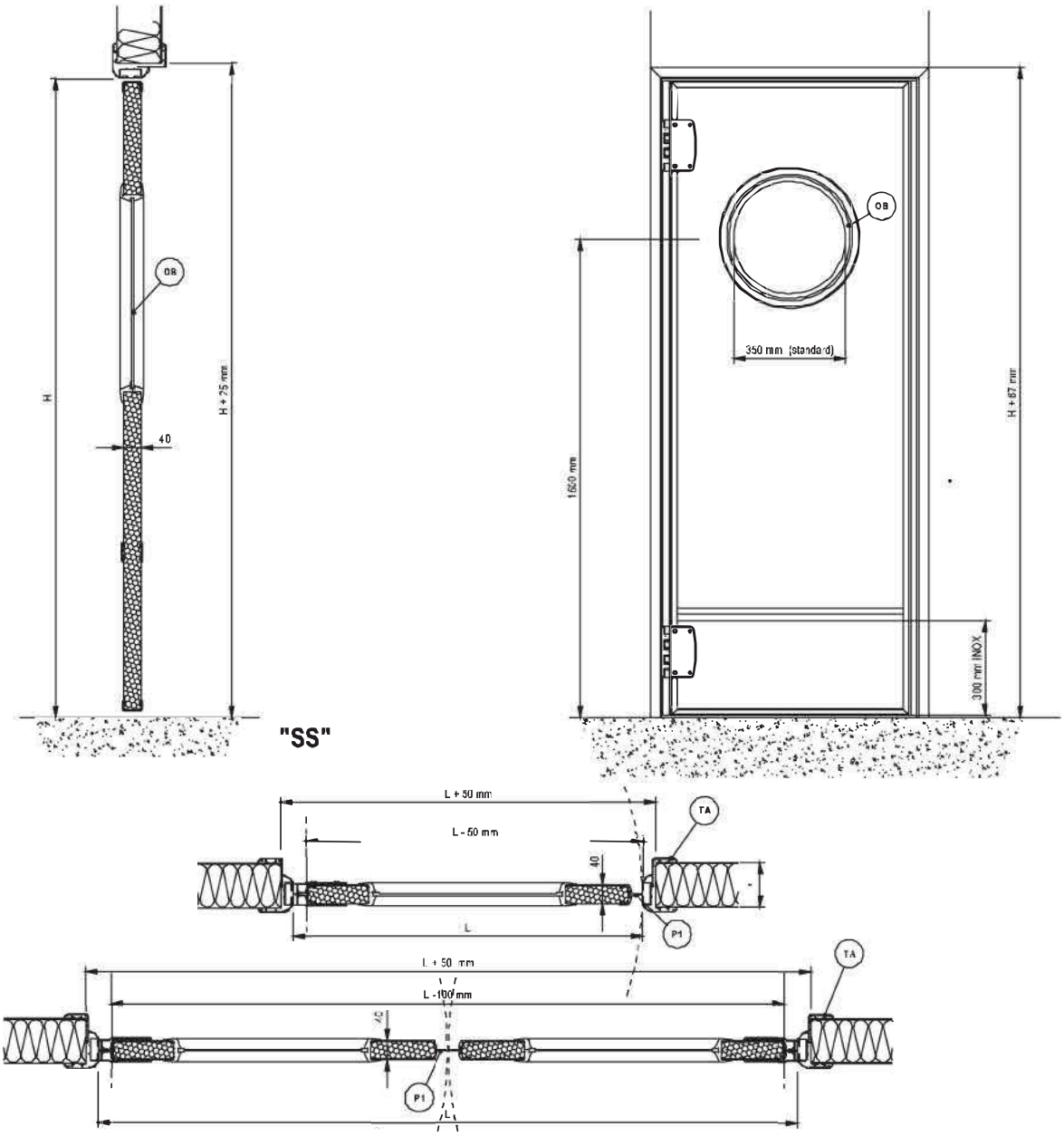

	CARATTERISTICHE TECNICHE		TECHNICAL FEATURES		الخصائص التقنية
P1	Guarnizione di tenuta perimetrale	P1	Perimetral gasket	P1	طوق الختم المحيطي
P2	Guarnizione di tenuta inferiore	P2	Lover gasket	P2	طوق الختم السفلي
TA	Telaio regolabile 60/80 - 80/120	TA	Adjustable frame 60/80 - 80/120 mm	TA	الإطار القابل للتعديل80/ 60 - 120/80 مم
SS	Senza soglia	SS	Without threshold	SS	دون حاجز
*	Parete prefabbricata di spessore variabile	*	Prefabricated panel	*	جدار جاهز

باب محوري، شبه عازل حراري، بجانب 1أو2 ذو سمك 40 مم

المرجع / : باب خدماتي صناعي

وصف المنتوج

باب محوري، شبه عازل حراري، بجانب 1 أو 2 ذو سمك 40 مم، معزول بمادة البوليوريتان المحقونة، بالكثافة 38/40 .كلغ/ متر مكعب

الإطار مصنوع بالألومنيوم التلسكوبي المأكسد للتركيب على الألواح. المقبض والمفصلات مصنوعة من كلوريد البوليفينيل الأسود PVC

نظرة بيانية توضيحية

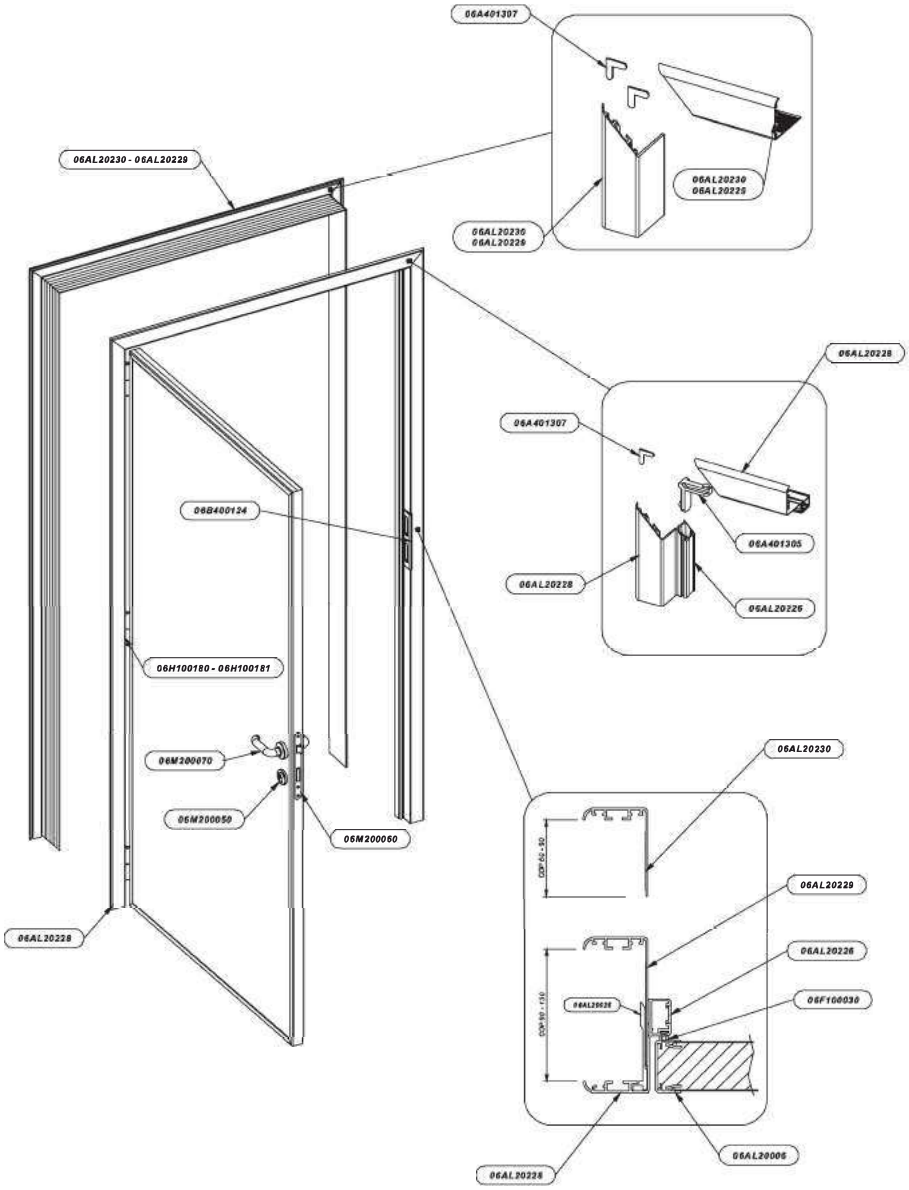

بيانات التركيب

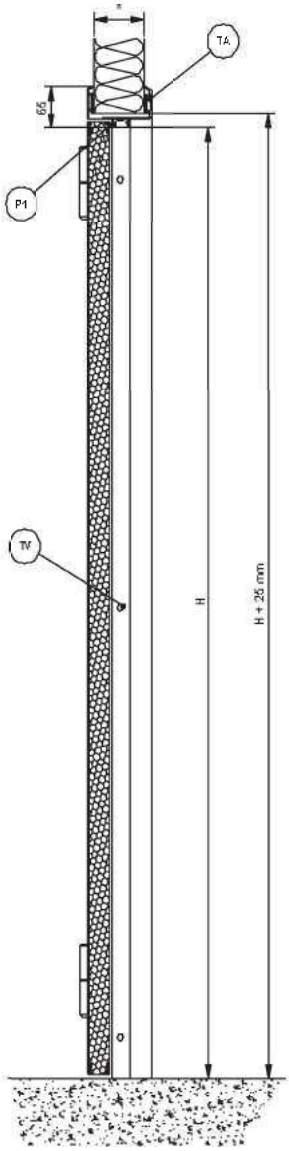

"SS"

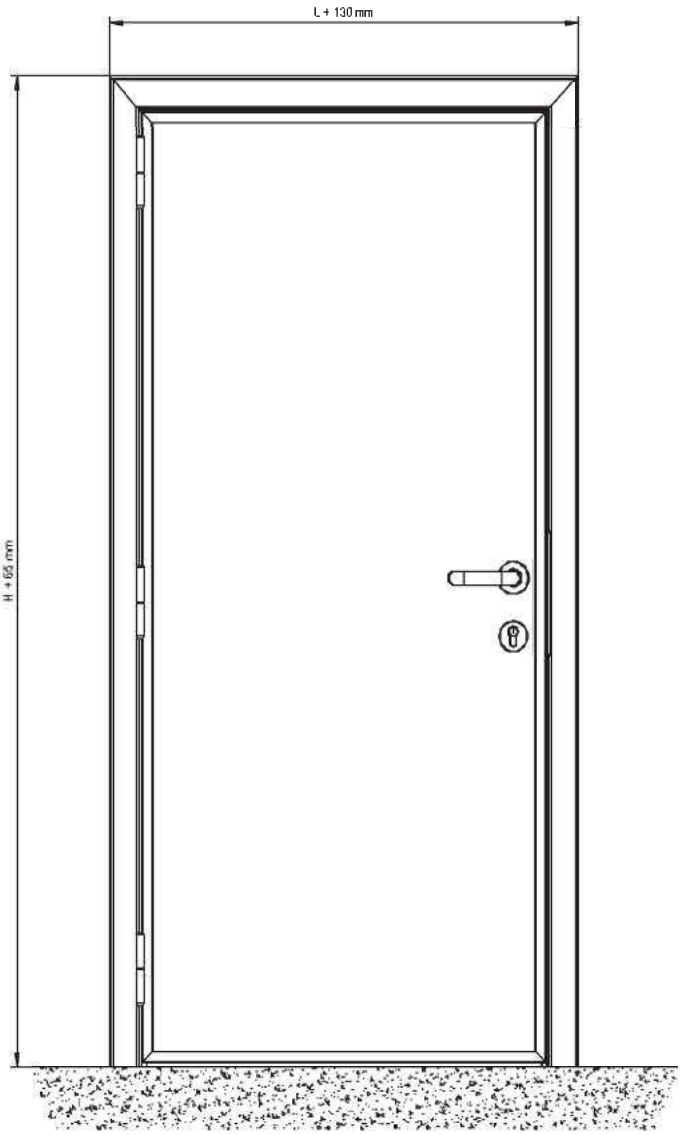

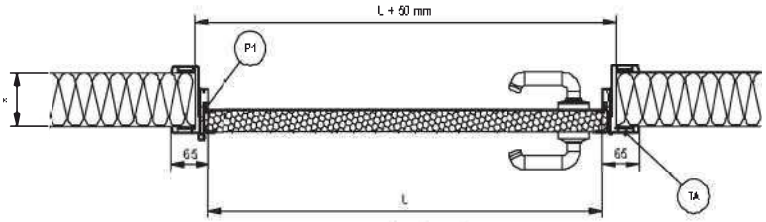

	CARATTERISTICHE TECNICHE		TECHNICAL FEATURES		الخصائص التقنية
*	Parete prefabbricata di spessore variabile	*	Prefabricated panel	*	جدار جاهز
P1	Guarnizione di tenuta perimetrale	P1	Perimetral gasket	P1	طوق الختم المحيطي
TA	Telaio regolabile 60/90 - 90/120	TA	Adjustable frame 60/90 - 90/120 mm	TA	الإطار القابل للتعديل 60 /90 - 90/120 مم
TV	Tappi copertura viti fissaggio	TV	Cover-tap for installation frame	TV	الغطاء المصقول للتغطية براغي التركيب
SS	Senza soglia	SS	Without threshold	SS	دون حاجز

باب محوري، للحرارة الاجابية، بجانب 1أو2 ذو سمك 70 مم

المرجع/ : N200

وصف المنتوج

باب محوري، للحرارة الاجابية مع مرور سكة، بجانب صفيحي بسمك 70 مم،معزول بمادة البوليوريتان المحقونة، بالكثافة كلغ/ متر مكعب.إكساء قياسي بصفيحة ورقية من البلاستيك الأبيض أو، عند الطلب، من الفولاذ المقاوم للصدأ أو 38/40 الفولاذ المقاوم للصدأ على الجانب الأمامي جوانب بورقة من البوليستر. الإطار المسطح والمصنوع من كلوريد البوليفينيل يوضع مباشرة على اللوحة بقضبان من النايلون، ويمكن اختيارياً أن يكون مجهزاً بجوانب ذات صفائح "N200"الخاص بالباب بلاستيكية بيضاء لتغطية الممر الحر.

المقبض مجهز بمفتاح.

نظرة بيانية توضيحية:

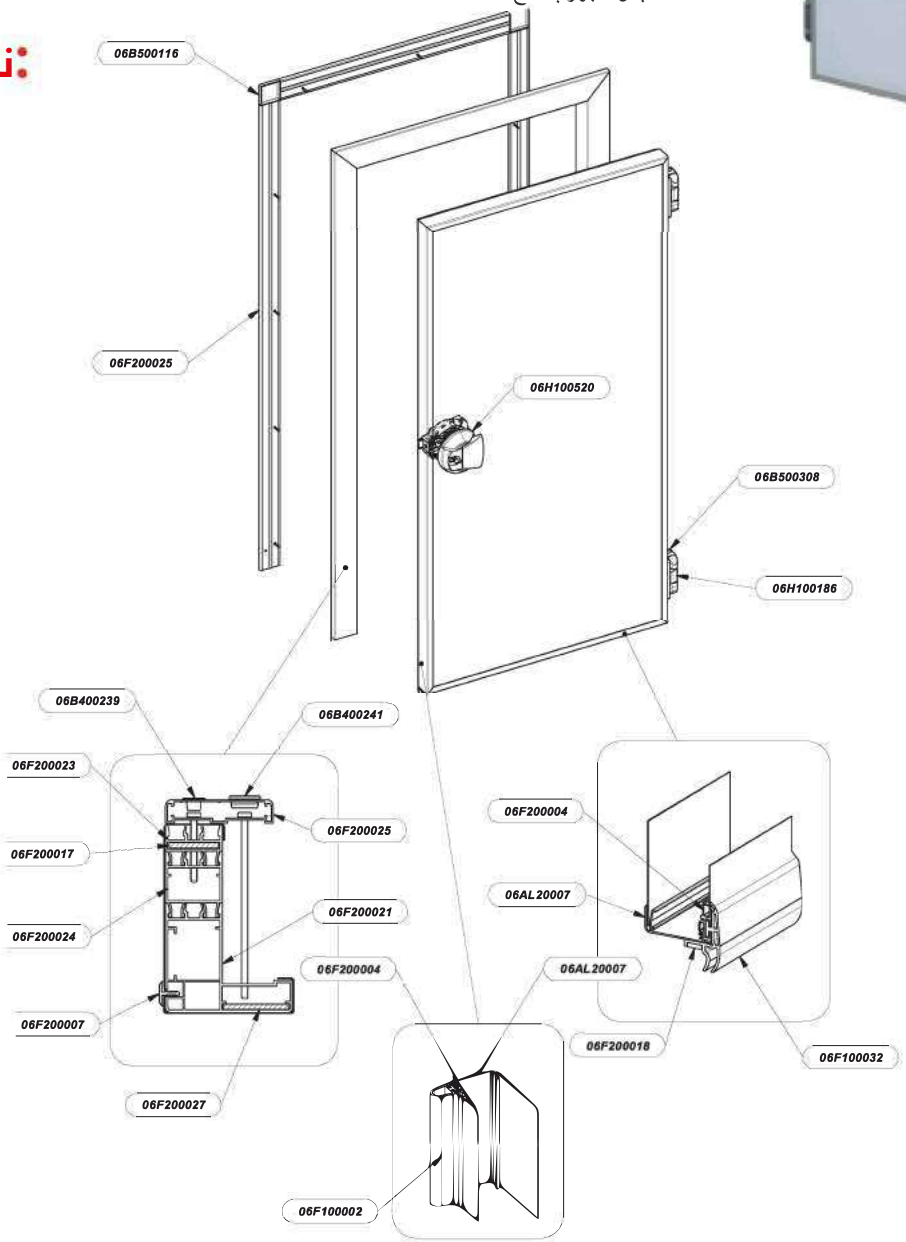

بيانات التركيب

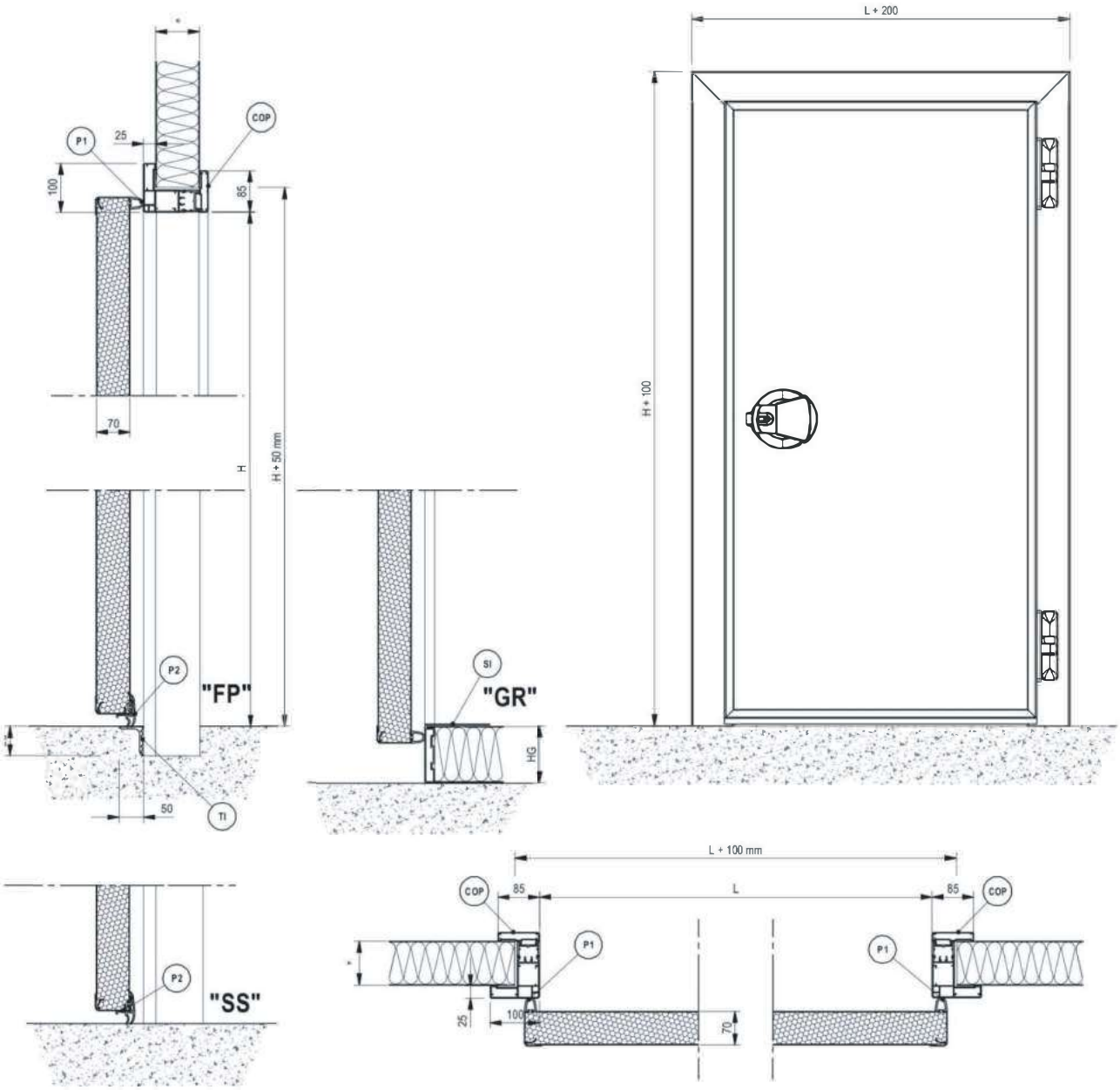

	CARATTERISTICHE TECNICHE		TECHNICAL FEATURES		الخصائص التقنية
*	Parete prefabbricata di spessore variabile	*	Prefabricated panel	*	جدار جاهز
P1	Guarnizione di tenuta perimetrale	P1	Perimetral gasket	P1	المفصل المحيطي
P2	Guarnizione di tenuta inferiore	P2	Lover gasket	P2	المفصل الأرضي السفلي
TI	Soglia angolare in alluminio	TI	Threshold	TI	حاجز بالألومنيوم
SI	Soglia in acciaio inox	SI	INOX stainless steel threshold	SI	حاجز بالفولاذ مقاوم للصدأ
GR	Soglia a gradino	GR	Threshold with step	GR	حاجز مدرج
FP	Soglia a filo pavimento	FP	Threshold for same level floor	FP	حاجز سلكي أرضي
COP	Controporta per bloccaggio alla parete	COP	Counter-frame	COP	الباب الداخلي للقفل على الحائط

باب محوري، للحرارة الاجابية مع مرور سكة، بجانب صفيحي ذو سمك 70 مم

مرجع *PG200*

وصف المنتوج:

باب محوري، للحرارة الاجابية مع مرور سكة، بجانب صفيحي بسمك 07 مم،معزول بمادة البوليوريتان المحقونة، بالكثافة 04/83 كلغ/ متر مكعب.إكساء قياسي بصفيحة ورقية من البلاستيك الأبيض أو، عند الطلب، من الفولاذ المقاوم للصدأ أو الفولاذ المقاوم للصدأ على الجانب الأمامي يمكن تجهيزه بإطار مضاد كوب من كلوريد البوليفينيل المصنوع من كلوريد البوليفينيل جوانب بورقة من البوليستر. الإطار الباب أو من الألمنيوم للتركيب على الألواح و ممر السكة مجهز برفادة مطاطية. تقطعات الجسر الحراري مصنوعة بقطع من كلوريد البوليفينيل وضعت تحت الرابط وعلى جانب الإطار داخل الغرفة

المقبض مجهز بمفتاح.

نظرة بيانية توضيحية :

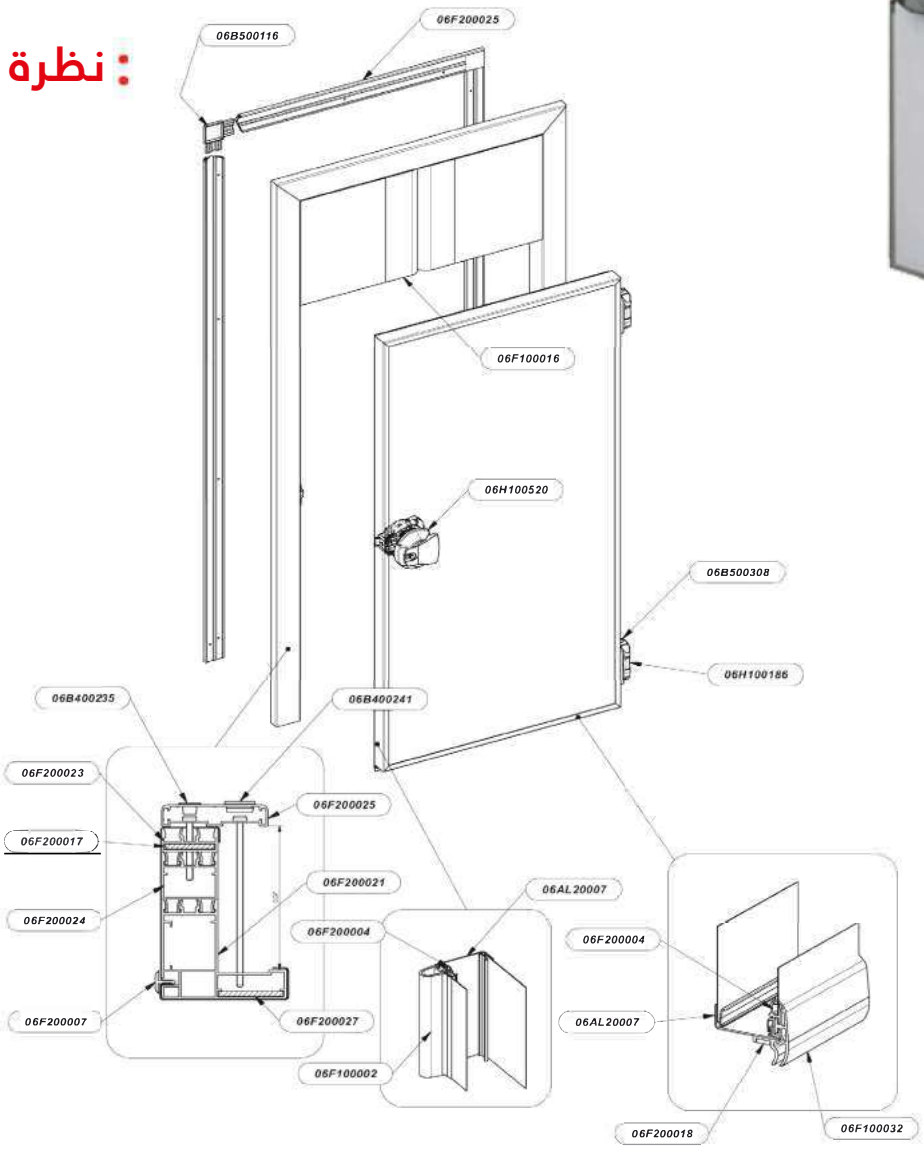

بيانات التركيب

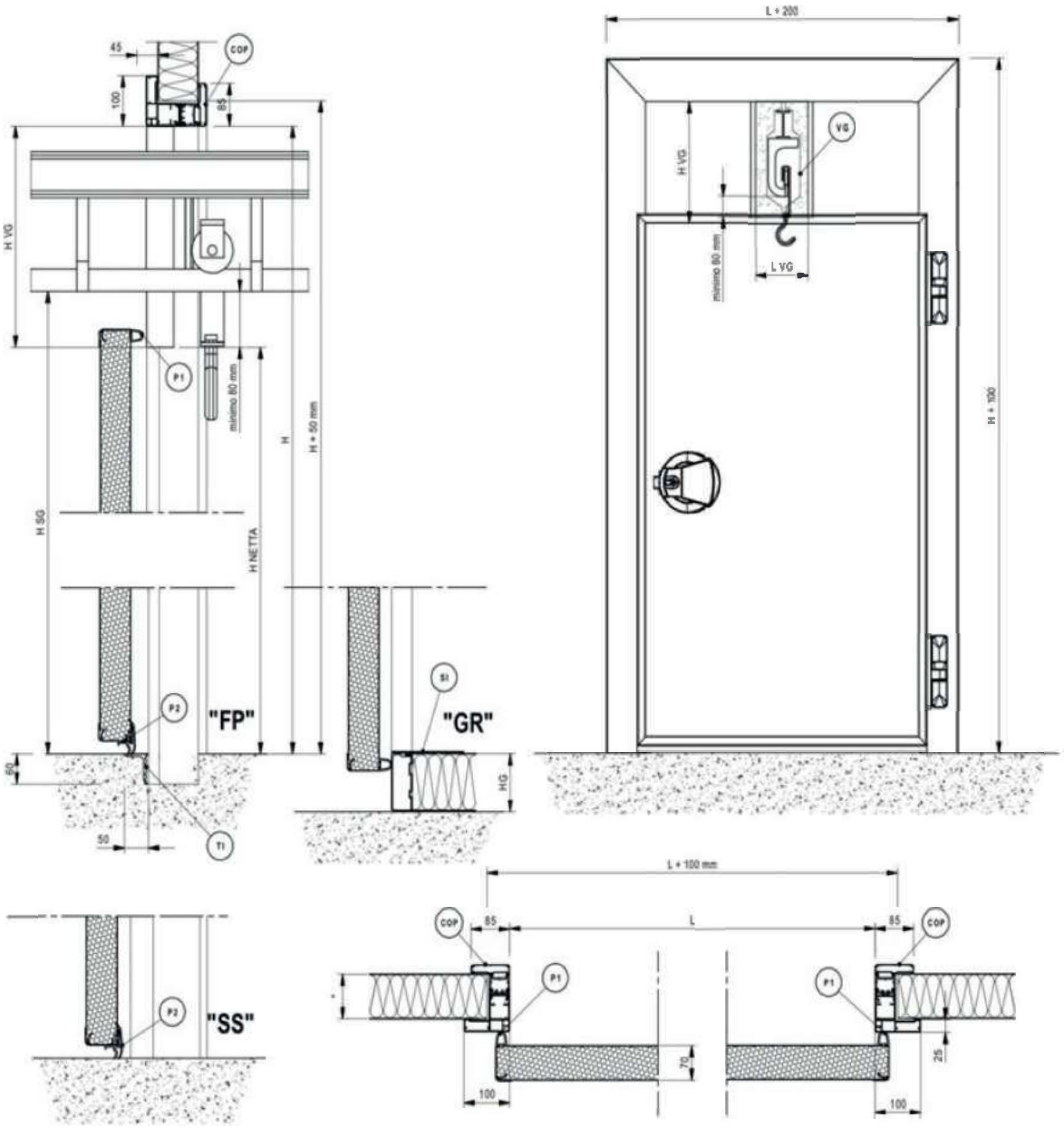

	CARATTERISTICHE TECNICHE		TECHNICAL FEATURES		الخصائص التقنية
*	Parete prefabbricata di spessore variabile	*	Prefabricated panel	*	جدار جاهز
P1	Guarnizione di tenuta perimetrale	P1	Perimetral gasket	P1	المفصل المحيطي
P2	Guarnizione di tenuta inferiore	P2	Lover gasket	P2	المفصل الأرضي السفلي
TI	Soglia angolare in alluminio	TI	Threshold	TI	حاجز بالألومنيوم
SI	Soglia in acciaio inox	SI	INOX stainless steel threshold	SI	حاجز بالفولاذ مقاوم للصدأ
GR	Soglia a gradino	GR	Threshold with step	GR	جز مدرج
R	Resistenza elettrica	R	Heating cable	R	كابل التدفئة الكهربائية
FP	Soglia a filo pavimento	FP	Threshold for same level floor	FP	جز سلكي أرضي
COP	Controporta per bloccaggio alla parete	COP	Counter-frame	COP	الباب الداخلي للقفل على الحائط

باب محوري، للحرارة السلبية، بجانب ذو سمك 90 مم

مرجع:/ *BT250*

وصف المنتوج

باب محوري، للحرارة السلبية مع مرور سكة، بجانب صفيحي بسمك 90 مم،معزول بمادة البوليوريتان المحقونة، بالكثافة 38/40 كلغ/ متر مكعب.إكساء قياسي بصفيحة ورقية من البلاستيك الأبيض أو، عند الطلب، من الفولاذ المقاوم للصدأ أو الفولاذ المقاوم للصدأ على الجانب الأمامي جوانب بورقة من البوليستر.

على إطار الباب،قطعة من الألومنيوم مع غطاء)براءة اختراع ميف(يحتوي على سلك التسخين. في حالة جانب بدون إطار، للتركيب.المباشر على اللوحة، يتم ربط سلك التسخين في إطار االلوحة تحت الرابط

إطار الباب المصنوع من كلوريد البوليفينيل يمكن تجهيزه بإطار مضاد كوب من كلوريد البوليفينيل أو من الألمنيوم للتركيب على الألواح. تقطعات الجسر الحراري مصنوعة بقطع من كلوريد البوليفينيل وضعت تحت الرابط وعلى الجانب المبني داخل الغرفة

المقبض مجهز بمفتاح

نظرة بيانية توضيحية:

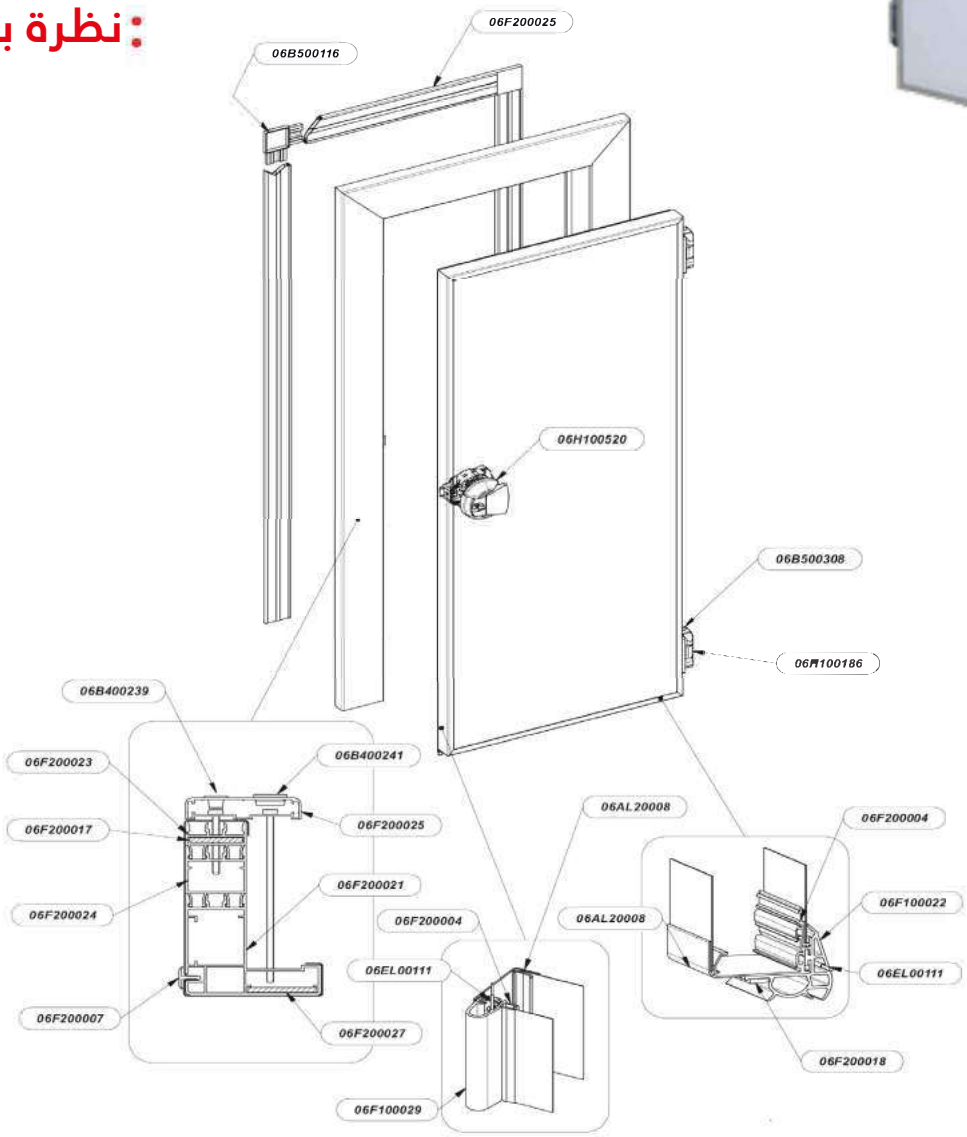

بيانات التركيب

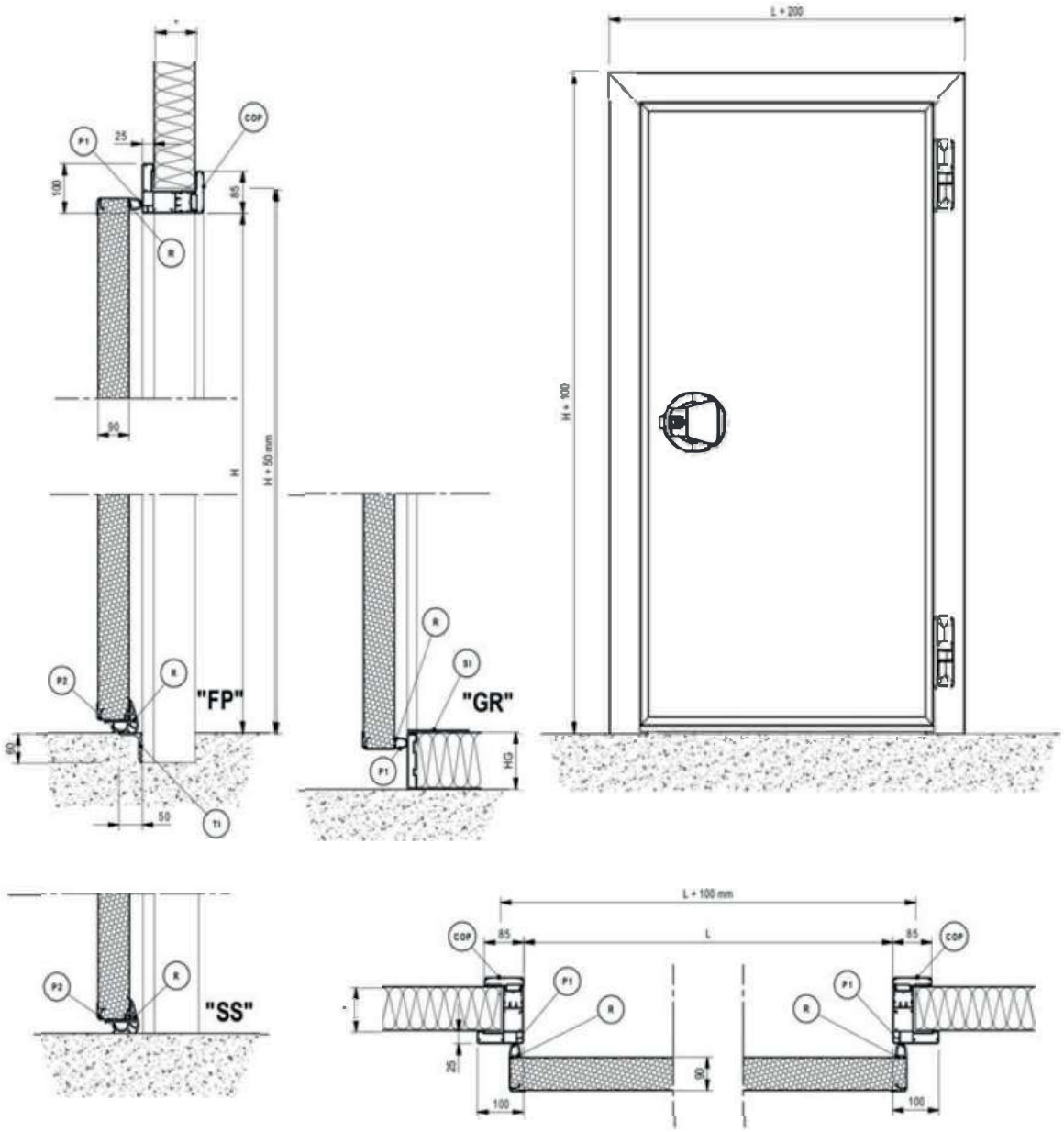

الخصائص التقنية

	CARATTERISTICHE TECNICHE		TECHNICAL FEATURES		
*	Parete prefabbricata di spessore variabile	*	Prefabricated panel	*	جدار جاهز
P1	Guarnizione di tenuta perimetrale	P1	Perimetral gasket	P1	المفصل المحيطي
P2	Guarnizione di tenuta inferiore	P2	Lover gasket	P2	المفصل الأرضي السفلي
TI	Soglia angolare in alluminio	TI	Threshold	TI	حاجز بالألومنيوم
SI	Soglia in acciaio inox	SI	INOX stainless steel threshold	SI	حاجز بالفولاذ مقاوم للصدأ
GR	Soglia a gradino	GR	Threshold with step	GR	حاجز مدرج
R	Resistenza elettrica	R	Heating cable	R	كابل التدفئة الكهربائية
FP	Soglia a filo pavimento	FP	Threshold for same level floor	FP	حاجز سلكي أرضي
COP	Controporta per bloccaggio alla parete	COP	Counter-frame	COP	الباب الداخلي للقفل على الحائط

باب محوري، للحرارة السلبية، بجانب ذو سمك 120 مم

مرجع:/BT300

وصف المنتوج

باب محوري، للحرارة السلبية مع مرور سكة، بجانب صفيحي بسمك 120 مم،معزول بمادة البوليوريتان المحقونة، بالكثافة 04/83 كلغ/ متر مكعب.إكساء قياسي بصفيحة ورقية من البلاستيك الأبيض أو، عند الطلب، من الفولاذ المقاوم للصدأ أو الفولاذ المقاوم لمصدأ على الجانب الأمامي جوانب بورقة من البوليستر

على إطار الباب،قطعة من الألومنيوم مع غطاء)براءة اختراع ميف(يحتوي على سلك التسخين. في حالة جانب بدون إطار، للتركيب المباشر على اللوحة، يتم ربط سلك التسخين في إطار الجانب تحت الرابط.

إطار الباب المصنوع من كلوريد البوليفينيل يمكن تجهيزه بإطار مضاد كوب من كلوريد البوليفينيل أو من الألمنيوم للتركيب على الألواح.

تقطعات الجسر الحراري مصنوعة بقطع من كلوريد البوليفينيل وضعت تحت الرابط وعلى الجانب المبني داخل الغرفة

المقبض مجهز بمفتاح

نظرة بيانية توضوحية:

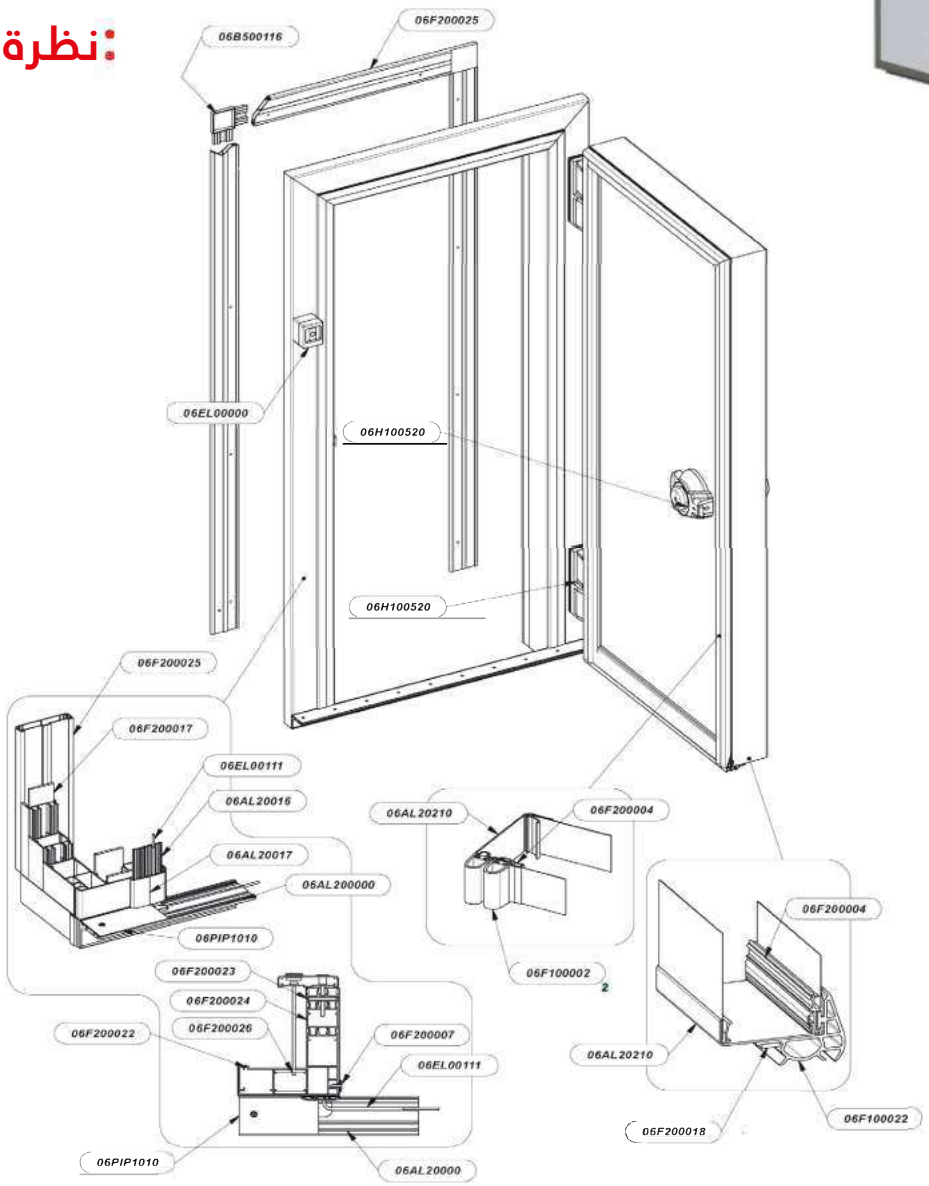

بيانات التركيب

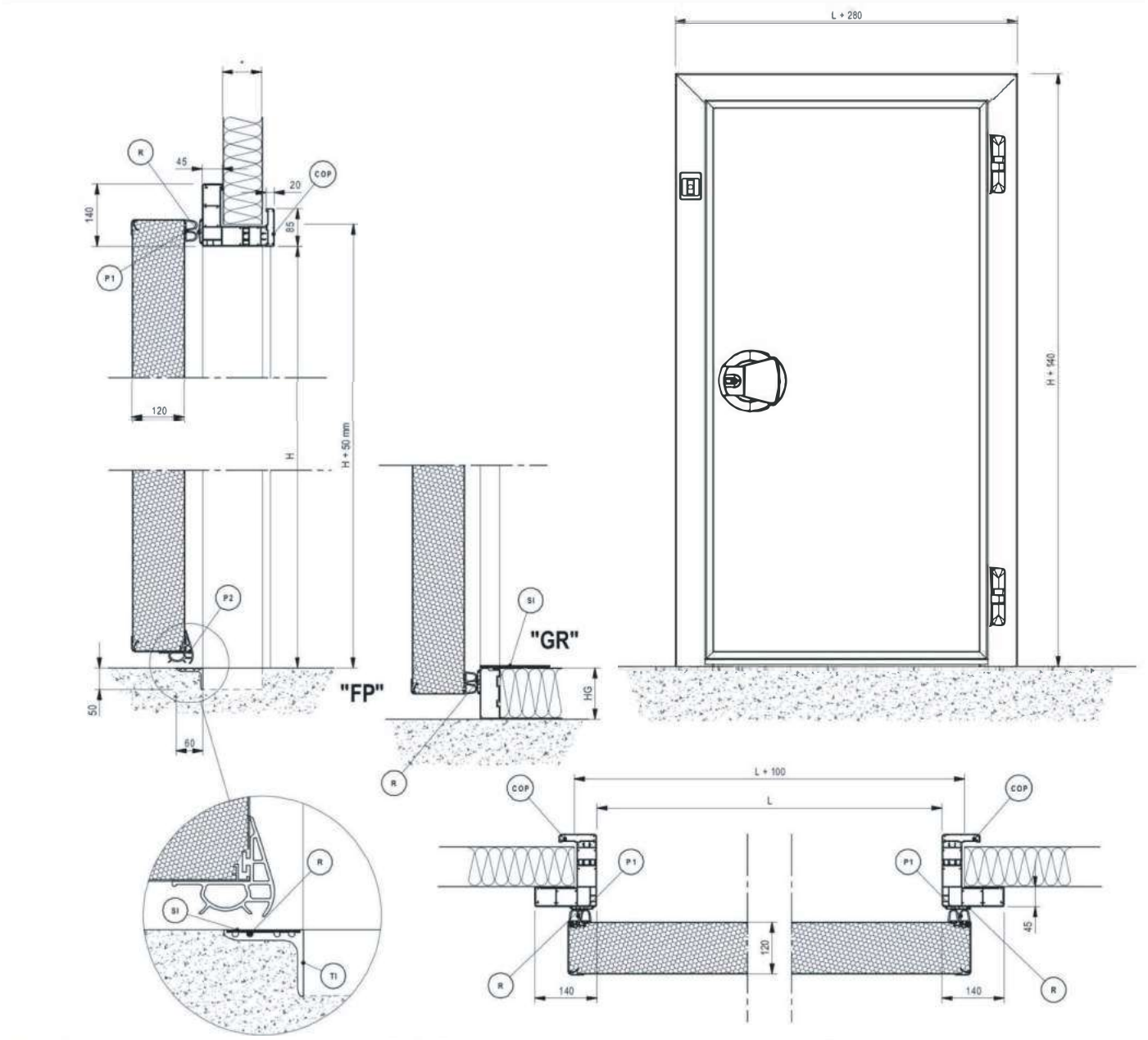

	CARATTERISTICHE TECNICHE		TECHNICAL FEATURES		الخصائص التقنية
*	Parete prefabbricata di spessore variabile	*	Prefabricated panel	*	جدار جاهز
P1	Guarnizione di tenuta perimetrale	P1	Perimetral gasket	P1	المفصل المحيطي
P2	Guarnizione di tenuta inferiore	P2	Lover gasket	P2	المفصل الأرضي السفلي
TI	Soglia angolare in alluminio	TI	Threshold	TI	حاجز بالألومنيوم
SI	Soglia in acciaio inox	SI	INOX stainless steel threshold	SI	حاجز بالفولاذ مقاوم للصدأ
GR	Soglia a gradino	GR	Threshold with step	GR	حاجز مدرج
R	Resistenza elettrica	R	Heating cable	R	كابل التدفئة الكهربائية
FP	Soglia a filo pavimento	FP	Threshold for same level floor	FP	حاجز سلكي أرضي
COP	Controporta per bloccaggio alla parete	COP	Counter-frame	COP	الباب الداخلي للقفل على الحائط

باب إنزلاقي بالسحّاب، للحرارة الإجابية، بجانب صفيحي ذو سمك 70 مم

مرجع:/ P900

وصف المنتوج

باب إنزلاقي بالسحّاب للحرارة الإيجابية بجانب صفيحي بسمك 70 مم معزول بمادة البولييوريتان المحفونة بكثافة 38/40 كلغ في المتر المكعب مع إكساء قياسي بصفيحة من البلاستيك الابيض أو حسب الطلب من الفولاذ المقوم للصدا أو الفولاذ المقاوم للصدأ المدعوم بواجهات من البوليستير

إطار الباب مصنوع من كلوريد البوليفينيل ويمكن تجهيزه بإطار مضاد من كلوريد البوليفينيل للتركيب على الالواح

تقطعات الجسر الحراري مصنوعة بقطع من كلوريد البوليفينيل وضعت تحت الرابط وعلى الجانب المبني داخل الغرفة

أما المقبضين الداخلي والخارجي وقضبان التوجيه الأمامية والخلفية فمصنوعة من الألمنيوم المؤكسد

نظرة بيانية توضوحية :

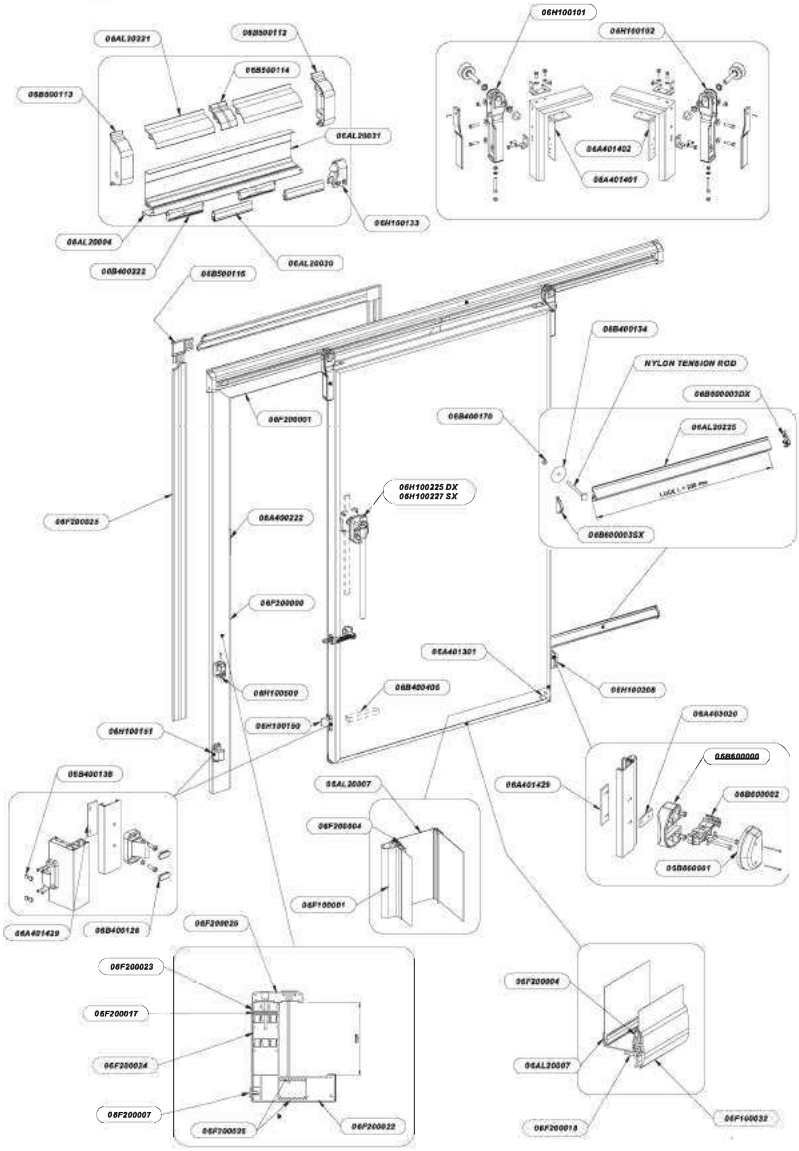

بيانات التركيب

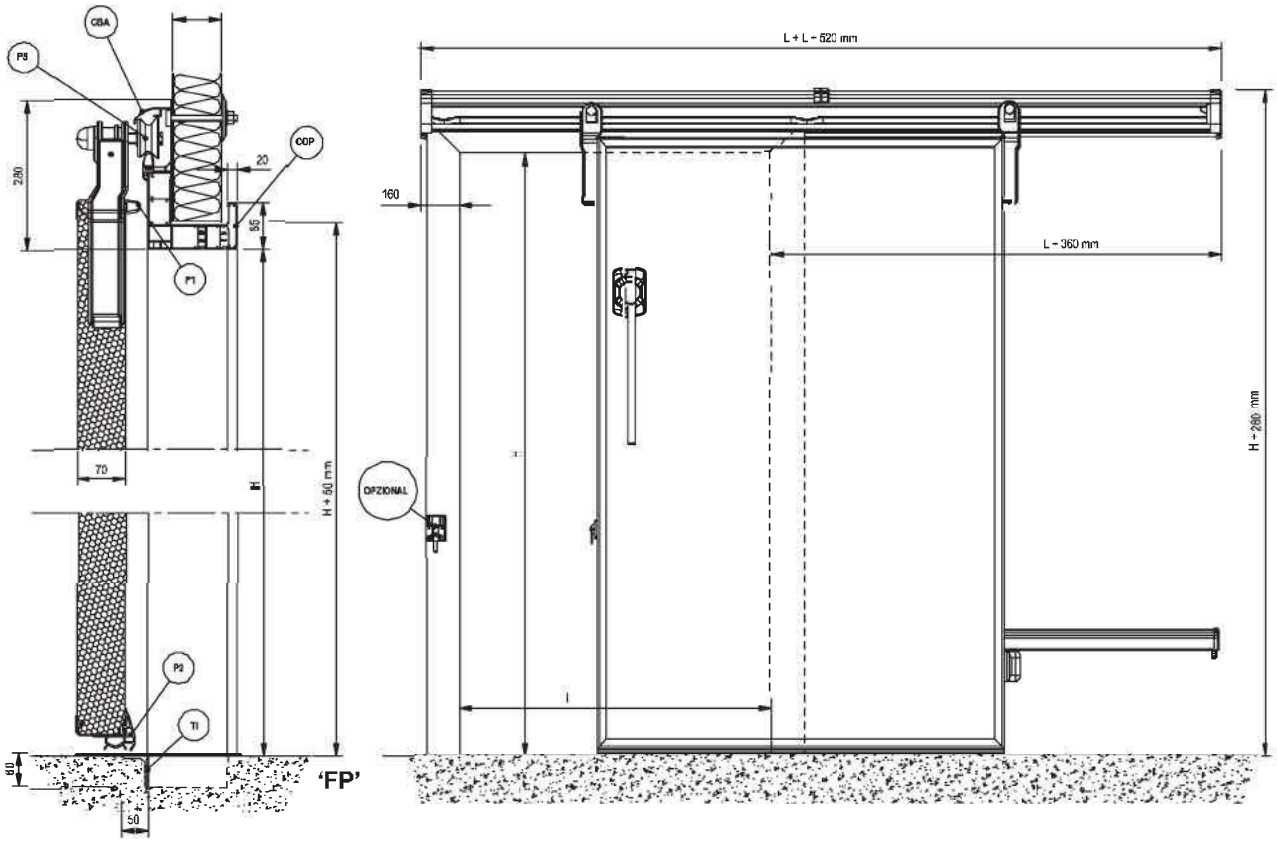

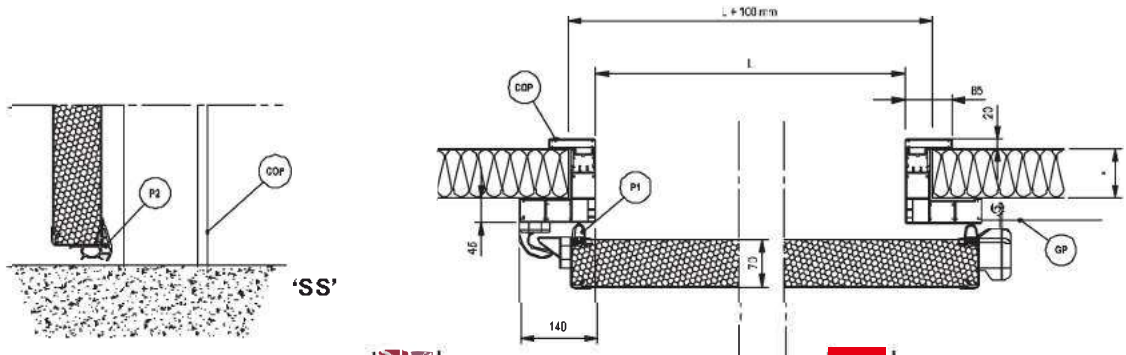

	CARATTERISTICHE TECNICHE		TECHNICAL FEATURES		الخصائص التقنية
*	Parete prefabbricata di spessore variabile	*	Prefabricated panel	*	جدار جاهز
P1	Guarnizione di tenuta perimetrale	P1	Perimetral gasket	P1	طوق الختم المحيطي
P2	Guarnizione di tenuta inferiore	P2	Lover gasket	P2	طوق الختم السفلي
TI	Soglia angolare in alluminio	TI	Threshold	TI	حاجز بالألومنيوم
GP	Guida posteriore in alluminio	GP	Rear runner in aluminium profile	GP	حاجز بالفولاذ مقاوم للصدأ
PS	Ruota di scorrimento	PS	Sliding wheels	PS	العجلة الد وارة
CBA	Copribinario in alluminio	CBA	Aluminium track cover	CBA	غطاء سكة بالألومنيوم
COP	Controporta per bloccaggio alla parete	COP	Counter-frame	COP	الباب الداخلي للقفل على الحائط

باب إنزلاقي بالسحّاب، للحرارة السلبية، بجانب صفيحي ذو سمك 90 مم

مرجع *M 900*

وصف المنتوج

باب إنزلاقي بالسحّاب للحرارة السلبية بجانب صفيحي بسمك 90 مم معزول بمادة البوليوريتان المحفونة بكثافة 38/40 كلغ في المتر المكعب مع إكساء قياسي بصفيحة من البلاستيك الابيض أو حسب الطلب من الفولاذ المقوم للصدا أو الفولاذ المقواوم للصدأ المدعوم بواجهات من البوليستير

إطار الباب مصنوع من كلوريد البوليفينيل ويمكن تجهيزه بإطار مضاد من كلوريد البوليفينيل للتركيب على الالواح

تقطعات الجسر الحراري مصنوعة بقطع من كلوريد البوليفينيل وضعت تحت الرابط وعلى الجانب المبني داخل الغرفة

أما المقبضين الداخلي والخارجي وقضبان التوجيه الأمامية والخلفية فمصنوعة من الألمنيوم المؤكسد

نظرة بيانية توضيحية:

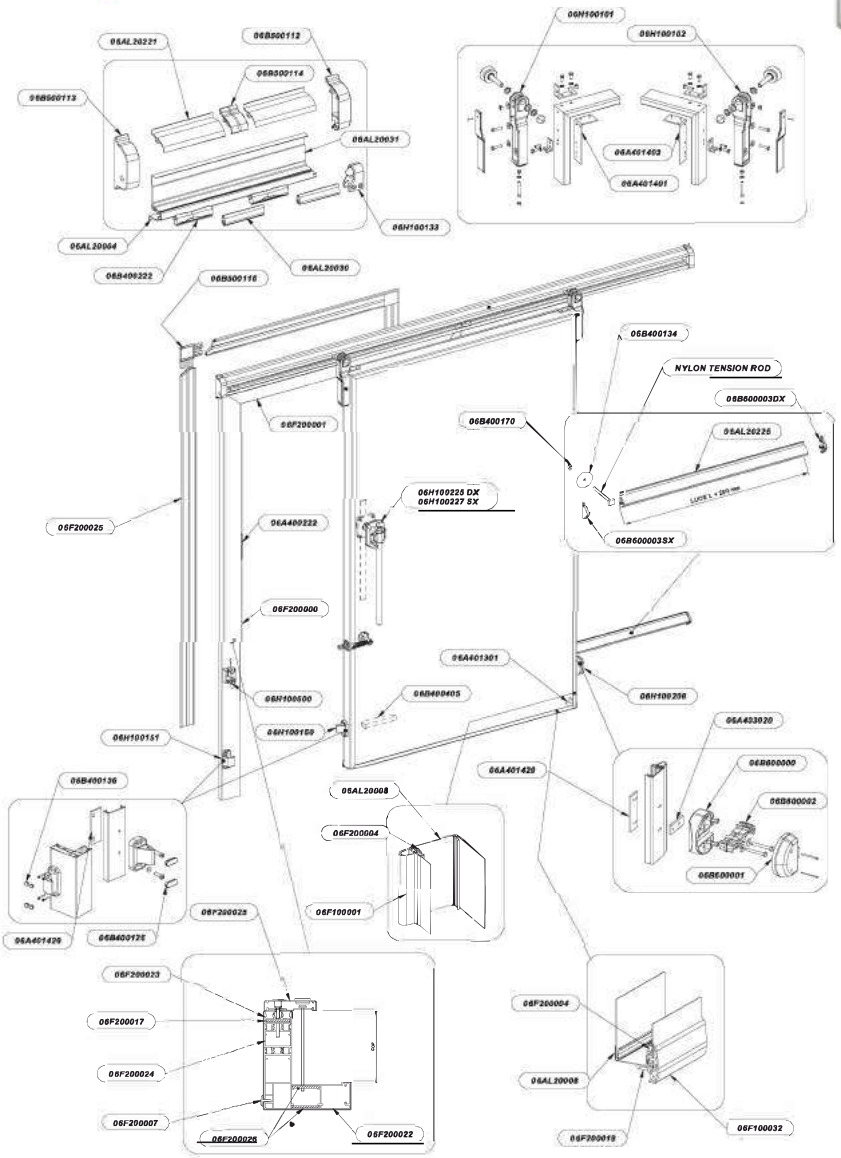

بيانات التركيب

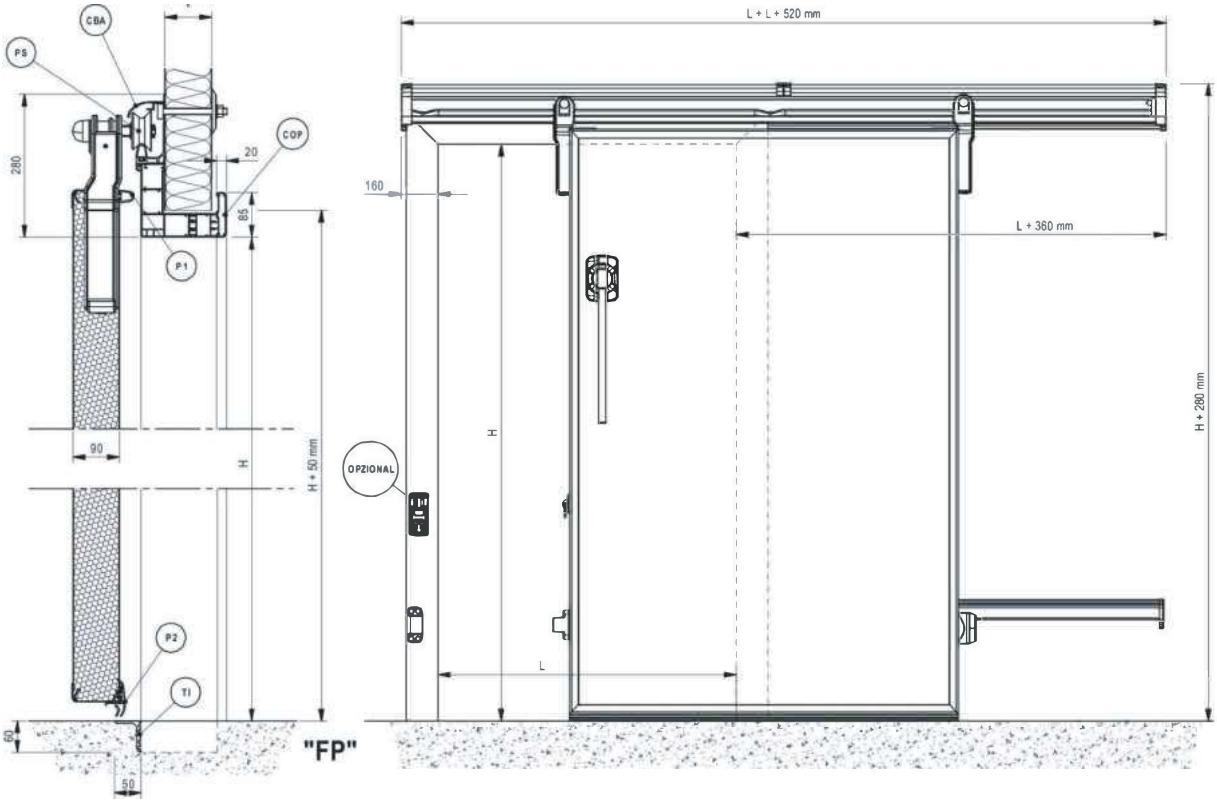

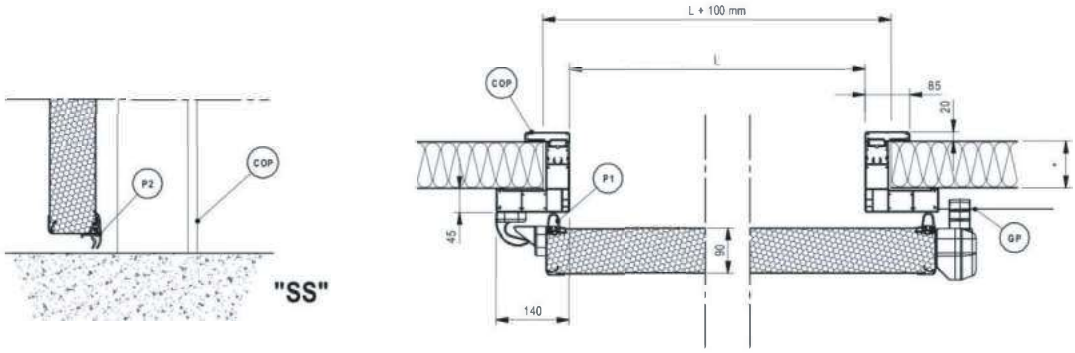

	CARATTERISTICHE TECNICHE		TECHNICAL FEATURES		الخصائص التقنية
*	Parete prefabbricata di spessore variabile	*	Prefabricated panel	*	جدار جاهز
P1	Guarnizione di tenuta perimetrale	P1	Perimetral gasket	P1	المفصل المحيطي
P2	Guarnizione di tenuta inferiore	P2	Lover gasket	P2	المفصل الأرضي السفلي
TI	Soglia angolare in alluminio	TI	Threshold	TI	حاجز بالألومنيوم
GP	Guida posteriore in alluminio	GP	Rear runner in aluminium profile	GP	حاجز بالفولاذ مقاوم للصدأ
PS	Ruota di scorrimento	PS	Sliding wheels	PS	بكرات التداول
CBA	Copribinario in alluminio	CBA	Aluminium track cover	CBA	غطاء سكة بالألومنيوم المأكسد
COP	Controporta per bloccaggio alla parete	COP	Counter-frame	COP	الباب الداخلي للقفل على الحائط

باب إنزلاقي بالسحّاب، للحرارة السلبية، بجانب صفيحي ذو سمك90مم

مرجع *PG 900*

وصف المنتوج

باب إنزلاقي بالسحّاب للحرارة السلبية بجانب صفيحي بسمك 90 مم معزول بمادة البوليوريتان المحفونة بكثافة 38/40 كلغ في المتر المكعب مع إكساء قياسي بصفيحة من البلاستيك الابيض أو حسب الطلب من الفولاذ المقوم للصدا أو الفولاذ المقاوم للصدأ المدعوم بواجهات من البوليستير

إطار الباب مصنوع من كلوريد البوليفينيل ويمكن تجهيزه بإطار مضاد من كلوريد البوليفينيل للتركيب على الالواح

تقطعات الجسر الحراري مصنوعة بقطع من كلوريد البوليفينيل وضعت تحت الرابط وعلى الجانب المبني داخل الغرفة

أما المقبضين الداخلي والخارجي وقضبان التوجيه الأمامية والخلفية فمصنوعة من الألمنيوم المؤكسد

نظرة بيانية توضيحية :

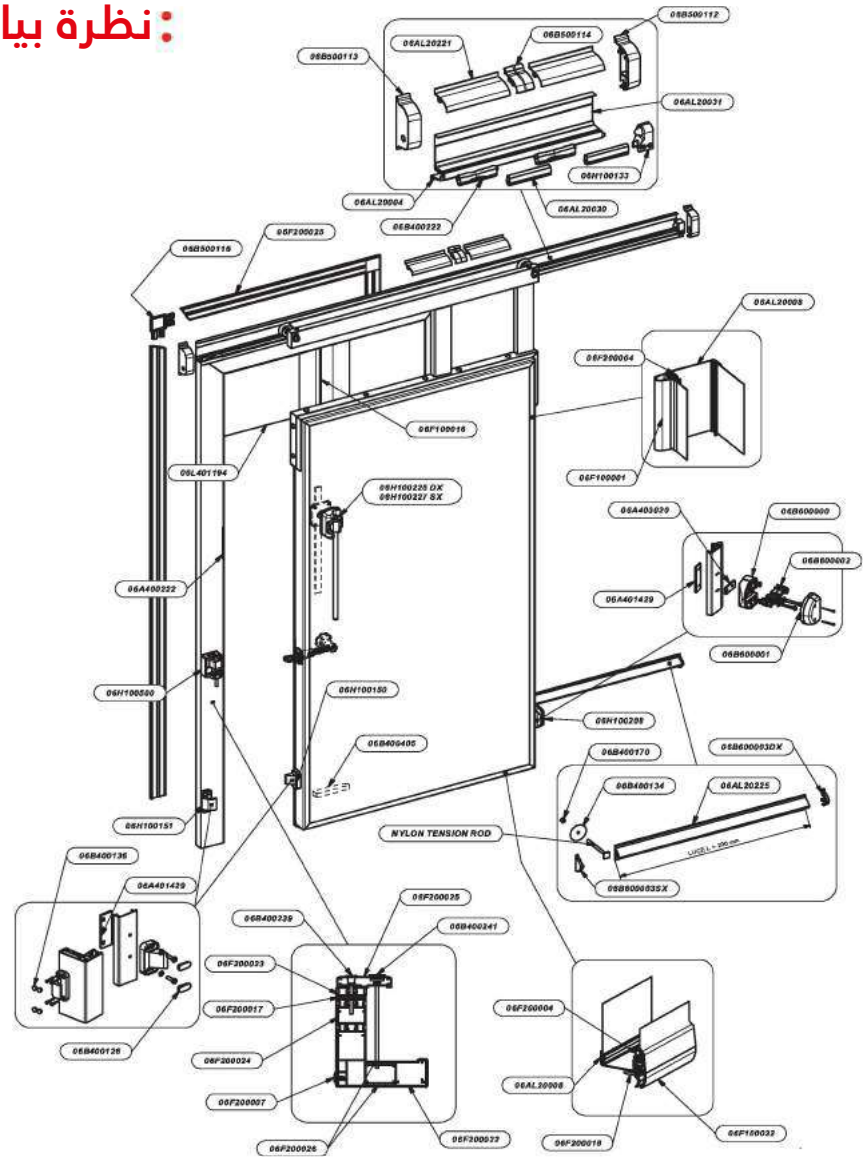

بيانات التركيب

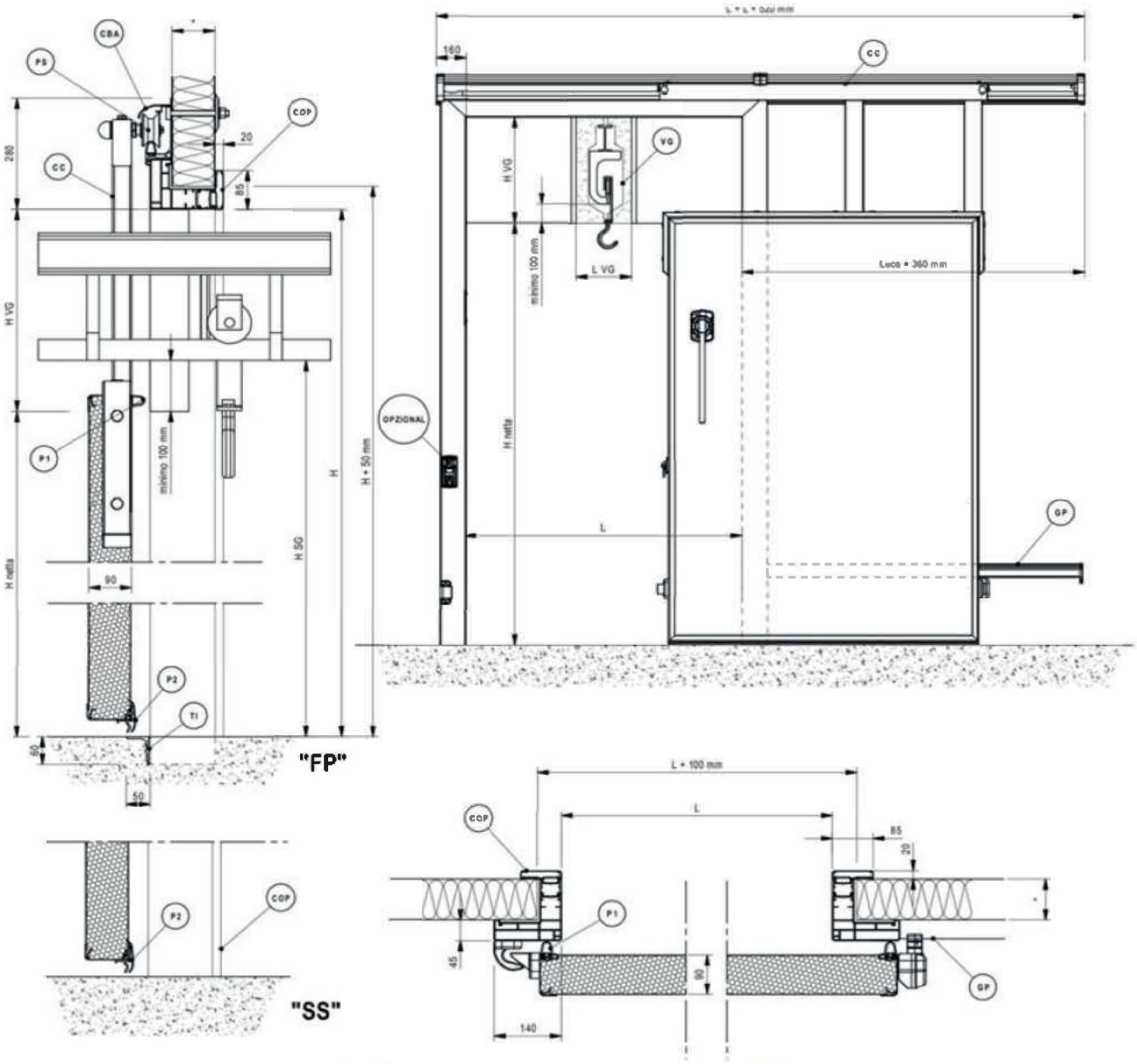

	CARATTERISTICHE TECNICHE		TECHNICAL FEATURES		الخصائص التقنية
*	Parete prefabbricata di spessore variabile	*	Prefabricated panel	*	جدار جاهز
P1	Guarnizione di tenuta perimetrale	P1	Perimetral gasket	P1	المفصل المحيطي
P2	Guarnizione di tenuta inferiore	P2	Lover gasket	P2	المفصل الأرضي السفلي
TI	Soglia angolare in alluminio	TI	Threshold	TI	حاجز بالألومنيوم
GP	Guida posteriore in alluminio	GP	Rear runner in aluminium profile	GP	حاجز بالفولاذ مقاوم للصدأ بكرات التداول
VG	Vano gomme	VG	Hole with rubber for track meat passage	VG	كابل التدفئة الكهربائية
CBA	Copribinario in alluminio	CBA	Aluminium track cover	CBA	غطاء سكة بالألومنيوم المأكسد
COP	Controporta per bloccaggio alla parete	COP	Counter-frame	COP	الباب الداخلي للقفل على الحائط
CC	'Collo di cigno' in acciaio inox	CC	'Gooseneck' in stainless steel	CC	رقبة" بالفولاذ المقاوم للصدأ"

باب إنزلاقي بالسحّاب، للحرارة السلبية، بجانب صفيحي ذو سمك 120 مم

مرجع *900 BT*

وصف المنتوج

باب إنزلاقي بالسحّاب للحرارة السلبية بجانب صفيحي بسمك 120 مم معزول بمادة البوليوريتان المحفونة بكثافة 38/40 كلغ في المتر المكعب مع إكساء قياسي بصفيحة من البلاستيك الابيض أو حسب الطلب من الفولاذ المقوم للصدا أو الفولاذ المقاوم للصدأ المدعوم بواجهات من البوليستير

إطار الباب مصنوع من كلوريد البوليفينيل ويمكن تجهيزه بإطار مضاد من كلوريد البوليفينيل للتركيب على الالواح

تقطعات الجسر الحراري مصنوعة بقطع من كلوريد البوليفينيل وضعت تحت الرابط وعلى الجانب المبني داخل الغرفة

أما المقبضين الداخلي والخارجي وقضبان التوجيه الأمامية والخلفية فمصنوعة من الألمنيوم المؤكسد

نظرة بيانية توضيحية:

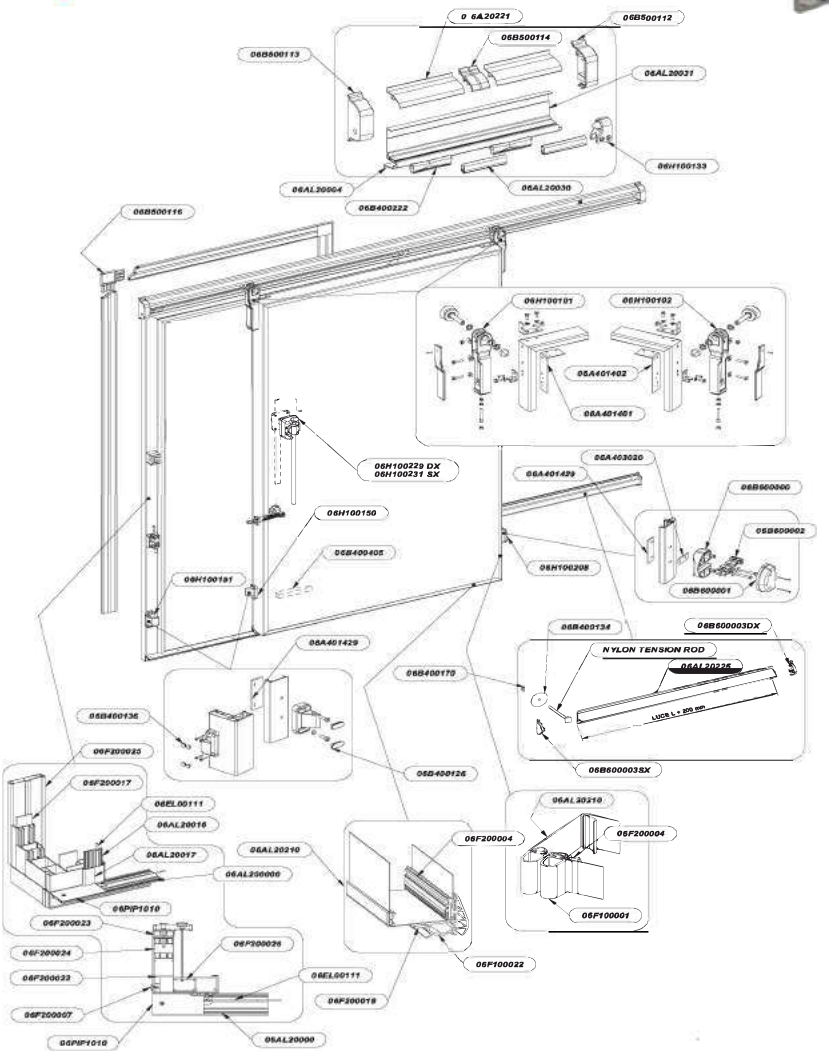

بيانات التركيب

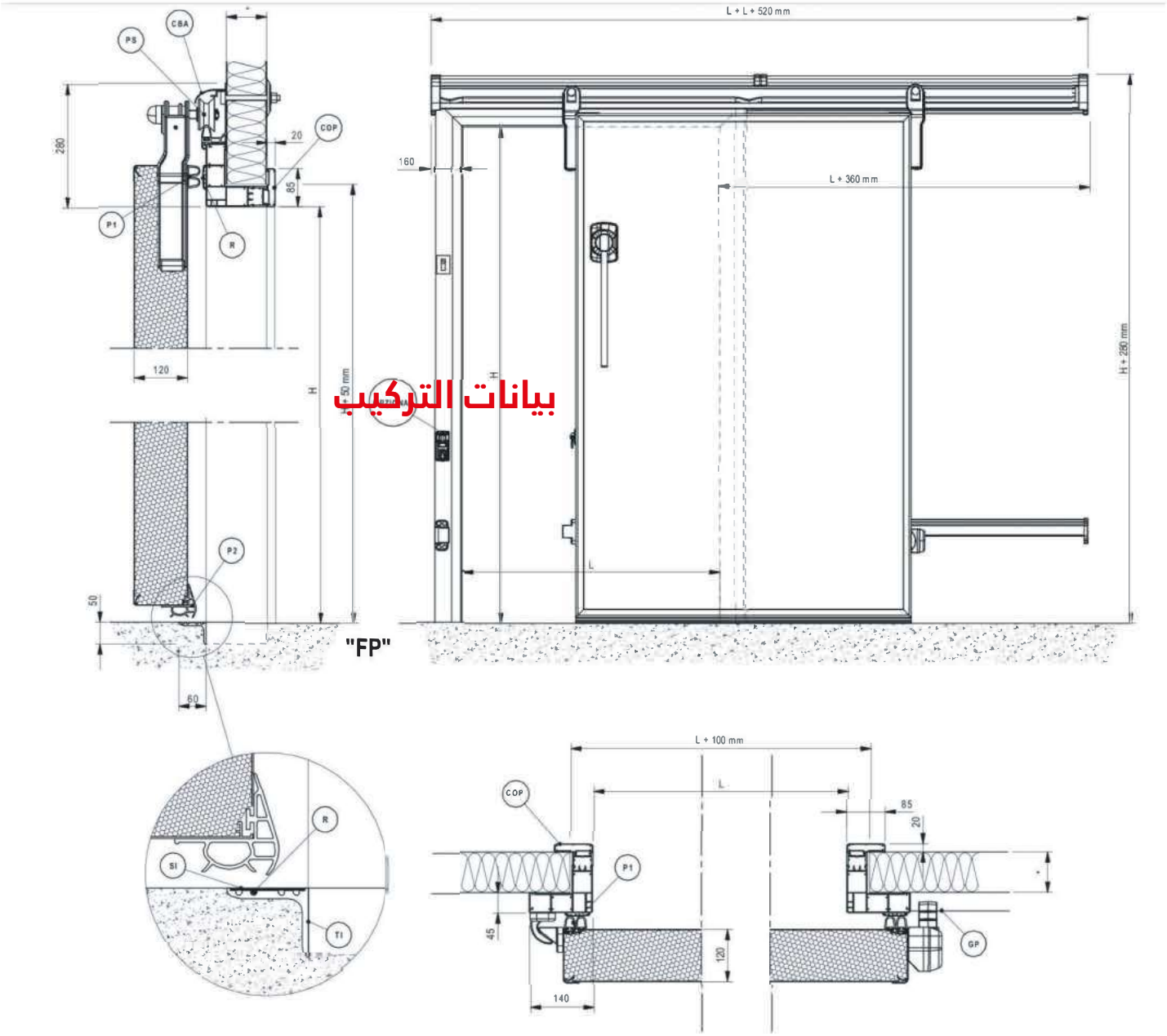

بيانات التركيب

	CARATTERISTICHE TECNICHE		TECHNICAL FEATURES		الخصائص التقنية
*	Parete prefabbricata di spessore variabile	*	Prefabricated panel	*	جدار جاهز
P1	Guarnizione di tenuta perimetrale	P1	Perimetral gasket	P1	المفصل المحيطي
P2	Guarnizione di tenuta inferiore	P2	Lover gasket	P2	المفصل الأرضي السفلي
TI	Soglia angolare in alluminio	TI	Threshold	TI	حاجز بالألومنيوم
GP	Guida posteriore in alluminio	GP	Rear runner in aluminium profile	SI	حاجز بالفولاذ مقاوم للصدأ
PS	Ruota di scorrimento	PS	Sliding wheels	PS	بكرات التداول
R	Resistenza elettrica	R	Heating cable	R	كابل التدفئة الكهربائية
CBA	Copribinario in alluminio	CBA	Aluminium trak cover	CBA	غطاء سكة بالألومنيوم المأكسد
COP	Controporta per bloccaggio alla parete	COP	Counter-frame	COP	الباب الداخلي للقفل على الحائط

- الغرف التبريد المصغّرة
.(حرارة إيجابية:غرف تبريد - حرارة سلبية :غرف تجميد

الخصائص الفنية / الوظيفية:

الغرف المصغرة تم بناءها عن طريق ألواح من رغوة البوليوريثان ذات الخلايا المغلقة بكثافة42 كلغ / م3
. يتم اقران الألواح بربط محكم بخطاف لا متراكز بمعدن المجلفن، المغلفة بصفائح الزنك البلاستيكية البيضاء غير سامة
.سماكة الجدارن 70 مم مع أرضية 60 مم
.الارتفاع الخارجي كما هو موضح في الجداول المرفقة
اللمسات الأخيرة للأرضية هي
.ورقة قياسية مجلفنة من البلاستيك الرمادي ضد الانزلاق -
R12 برباط ضد الانزلاق AISI 304 18/10 اختياري (مع رسوم إضافية) من الفولاذ المقاوم للصدأ -
للمسات الأخيرة الفوقية
طبقة داخلية من صفيحة البلاستيك المجلفن الأبيض؛ -
طبقة خارجية من صفيحة معدنية مجلفنة مع إطار محيط مصنوعة من من صفيحة البلاستيك المجلفن الأبيض -
تتميز جميع الغرف الصغيرة بأركان داخلية أرضية مستديرة ، وفقًا لمعايير الصحة الأكثر صرامة، والتي يتم بناؤها مباشرةً من الصفائح
.دون ترك أي قطعة لتركيبها لاحقاً
يتم ضغط الباب على اليمين بمقبض أمان للفتح الداخلي وبواسطة قفل بمفتاح. للضغط على اليسار، لا يوجد سعر إضافي شريطة الاعلام
. بالطلب منذ البداية
تتكون حزمة الغرف المصغرة من الغرفة و الاجزاء الأحادية الجديدة الموضوعة جنبا إلى جنب و / أو السقف على إصدارات "ت
.(ن" (المبردة) و "ب ت" (درجة حرارة منخفضة
.التحكم في الاجزاء الأحادية يتم بطريقةٍ رقمية بإشارة مرئية ومسموعة من أجهزة إنذار التشغيل
.لتركيب الاجزاء الأحادية، من المعتاد حفر اللوحة التي ستتلقى الجزء الأحادي •
.إمكانية توفير الغرفة دون حفر بناء على طلب صريح •
الغرف المصغرة مع الاجزاء الأحادية "ت ن" هي من فئة 'ت' ("43" درجة أمب.) الغرف المصغرة مع الاجزاء الأحادية "ب ت" هي •
.من فئة 'س ت' ("38" درجة مئوية
الرفوف (اختيارية) من نوع ألوبلاست من الألومنيوم والبوليثيلان الرمادي الفاتح مكونة من 4 طوابق محفورة بوزن 150 كجم لكل
..منهما

.

البيانات القنية

	الأبعاد	
غرفة تبريد إيجابية	1200مم X 1240مم X 20603 مم m3 (-2°+10°) 1200مم	
	X 1640مم X 20604 مم m3 (-2°+10°)	
	1400مم X 1840مم X 2060مم	5,3m3 (-2°+10°)
	1600مم X 2040مم X 2060مم	6,7m3 (-2°+10°)
	2000مم X 2040مم X 2060مم	8,4m3 (-2°+10°)
	1800مم X 2840مم X 2060مم	10,5m3 (-2°+10°)
	2000مم X 2840مم X 2060مم	11,7m3 (-2°+10°)
	2000مم X 3800مم X 2200مم	16,7m3 (-2°+10°)

	الأبعاد	
غرفة تبريد سلبية	1200مم X 1240مم X 20603 مم m3 (-25°+15°) 1200مم	
	X 1640مم X 20604 مم m3 (-25°+15°)	
	1400مم X 1440مم X 2060مم	4,1m3 (-25°+15°)
	1600مم X 2040مم X 2060مم	6,7m3 (-25°+15°)
	2000مم X 2040مم X 2060مم	8,4m3 (-25°+15°)
	1800مم X 2840مم X 2060مم	10,5m3 (-25°+15°)
	2000مم X 2840مم X 2060مم	11,7m3 (-25°+15°)
	2000مم X 3840مم X 2200مم	16,7m3 (-25°+15°)

wink'art (+216) 23 259 511

(+216) **70 244 640**
(+216) **70 244 658**

المقر الاجتماعي: المركز الحضري الشمالي
سيتي سنتر عمارة E-5-1 1 1082 تونس - تونس.

صالة العرض: الطريق الحزامية، أكودة، 4022 سوسة - تونس.
المصنع: طريق كندار
قلعة الكبيرة ، سوسة - تونس 4060.

Member of CISQ Federation
RINA
ISO 9001
Certified Quality System

CERTIFIED ISO 9001:2015 COMPANY

www.**panneauxdumaghreb**.com.tn